POWER FOR YOU

KÄYTTÖOHJEKIRJA

KEEWAY

GTS 320
GTS 520

Motor Power
motorpower.fi

LUE TÄMÄ KÄYTTÖOHJEKIRJA KOKONAISUUDESSAAN ENNEN LAITTEEN KÄYTTÖÖNOTTOA!

YHTEYSTIEDOT

Maahantuoja
Motor Power Finland Oy
Keskuojankatu 12, 33900 Tampere

Varaosat & huoltoliikkeet
motorpower.fi

ESIPUHE

Tervetuloa käyttämään Keeway-mönkijääsi!

Kehotamme tutustumaan tähän käyttäjän käsikirjaan huolellisesti jo ennen ajoneuvon käytön aloittamista. Käsikirja on myös hyvä pitää mukana ajoneuvoa käytettäessä – käsikirjasta löydät apua yllättäviin tilanteisiin joita saatat kohdata ajoneuvoa käyttäessäsi.

Tämän käsikirjan lukemisen lisäksi suosittelemme ottamaan selvää ajoneuvoa koskevista lainsäädännöistä, jotta voit huoletta käyttää ajoneuvoasi.
Mikäli sinulla on ongelmia ajoneuvon kanssa, tai haluat lisätietoa jota et tästä käsikirjasta löydä, käänny palvelevan Keeway-kauppiaasi puoleen.

Keeway-kauppias on valmiina opastamaan sinua ajoneuvosi käytössä, sekä auttamaan sinua ongelmatilanteissa. Valtuutetulta Keeway-kauppiaalta saat myös tarvittaessa alkuperäiset lisävarusteet sekä varaosat ja huoltopalvelut.

Kiitos, kun valitsit Keeway-mönkijän.

Tälle ajoneuvolle myönnetään Motor Power Finland Oy:n yleisten takuuehtojen mukainen takuu. Takuuaika on 24 kuukautta / 6000 km. Takuun voimassaolo päättyy, mikäli huolto-ohjelmaa ei noudateta. Huollot tulee suorittaa huoltoliikkeessä, joka kirjaa huollot huoltokirjaan tai sähköiseen järjestelmään. Takuukorjauksen edellytyksenä on huolto-ohjelmaa noudattaen täytetty huoltokirja ja lasku tehdyistä huolloista. Tarkemmat takuuehdot löydät kirjan lopusta.

SISÄLLYSLUETTELO

YHTEYSTIEDOT 02
ESIPUHE 02
SISÄLLYSLUETTELO 03
HUOMIOITAVAA 04
AJOA EDELTÄVÄT TARKISTUKSET 05
SARJANUMEROT 06
HALLINTALAITTEET JA KATKAISIMET . 07
MITTARISTO 08
YLEISIÄ OHJEITA 09
SISÄÄNAJO 13
AJOVARUSTEET 14
AJAMINEN 15
HUOLTO 20
VOITELUTAULUKKO 24
HUOLTO-OHJEET 25
HOITO JA SÄILYTYS 31
TEKNISET TIEDOT 32
TAKUUEHDOT 33
MUISTIINPANOJA 34

Motor Power
Kaikki oikeudet muutoksiin pidätetään

HUOMIOITAVAA

Tämä ohjekirja on tehty helpottamaan tutustumistanne uuteen ajoneuvoonne. Ohjekirja sisältää myös tarvittavat ohjeet uuden ajoneuvosi hoitamisesta ja huoltotoimenpiteistä. Suosittelemme vahvasti huoltotöiden teettämistä koulutetussa ja valtuutetussa huoltopisteessä.

Toivomme sinun tutustuvan tähän ohjekirjaan huolellisesti. Kirjan sisältämä tieto helpottaa teitä ymmärtämään ajoneuvon turvallisen käytön sekä tarvittavien huoltotoimenpiteiden tärkeyden. Ole huolellinen ja noudata turvamääräyksiä ja ohjeita, joita kirja sisältää.

Huomaa, että takuun säilyminen edellyttää että ajoneuvoa käytetään tämän ohjekirjan edellyttämällä tavalla.

TÄRKEITÄ TURVAMÄÄRÄYKSIÄ

Älä tee mitään muutoksia ajoneuvon moottoriin, vaihteistoon, voimansiirtoon tai sähkölaitteisiin. Älä asenna viritysosia laitteeseen.

Määräysten noudattamatta jättäminen voi johtaa onnettomuuksiin, vakaviin loukkaantumisiin tai jopa kuolemaan. Teknisten muutosten tekeminen ja viritysosien asentaminen mitätöi ajoneuvon takuun.

Tieliikennemallin rajoittimien poistaminen tai muuttaminen johtaa takuun raukeamiseen.

Huomaathan että ajoneuvoon asennettavat lisävarusteet saattavat muuttaa ajoneuvon ominaisuuksia ajossa.

Ole huolellinen ajaessasi ajoneuvolla. Varmista, että olet selvillä paikallisista määräyksistä ja lainsäädännöstä käyttäessäsi ajoneuvoa. Muista huomioida laitteesi ominaisuudet, huolehdi ympäristöstä ja kunnioita muiden omaisuutta.

Kuljettajana olet vastuussa sekä omasta, että muiden ihmisten turvallisuudesta!

AJOA EDELTÄVÄT TARKISTUKSET

TARKASTUKSET ENNEN AJOA		
KOHDE	**AIKAVÄLI**	**HUOM**
Ohjaus	Ennen ajoa	Tee säädöt, nesteiden lisäykset, tai osien vaihdot tarpeen mukaan.
Jousitus	Ennen ajoa	
Renkaat	Ennen ajoa	
Jarrunesteen taso	Ennen ajoa	
Jarrupoljin / vipu	Ennen ajoa	
Jarrujärjestelmä	Ennen ajoa	
Renkaan mutterit	Ennen ajoa	
Kiinnikepultit & mutterit ym.	Ennen ajoa	
Moottoriöljyn taso mittatikusta	Ennen ajoa	
Jäähdytysnesteen taso jäähdyttimestä	Ennen ajoa	
Öljy- tai nestevuodot	Ennen ajoa	Käyttökielto, jos vuotoja löytyy! Ota yhteyttä huoltoliikkeeseen.
Ajovalot / takavalot	Ennen ajoa	Tarkista toiminta, huolla tarvittaessa
Ilmansuodatin	Pölyisissä tai muuten vaativissa olosuhteissa päivittäin, muuten viikoittain	Tarkista, vaihda tarvittaessa
Variaattori / imuilman ottoaukko		Puhdista variaattori ja sihti, tarkista usein vaativissa olosuhteissa

Motor Power
Kaikki oikeudet muutoksiin pidätetään

SARJANUMEROT

Etsi ajoneuvon valmistenumerot ja kirjoita ne talteen.

Rungon sekä moottorin sarjanumerot ovat tärkeitä tunnistettaessa ajoneuvoa, rekisteröinnissä, vakuutuksen hankinnassa sekä varaosia hankittaessa. Mikäli ajoneuvo varastetaan on se myös mahdollista myöhemmin tunnistaa sarjanumeron avulla.

Irrota vara-avain käyttöavaimesta ja säilytä sitä varmassa, turvallisessa paikassa.

Rungon sarjanumero löytyy runkoputkesta, näkyvillä mallista riippuen joko oikean- tai vasemman puolen pyöränkotelosta.

Moottorin sarjanumero löytyy moottorin kyljestä, mallista riippuen joko oikealta tai vasemmalta puolelta.

RUNGON SARJANUMERO

MOOTTORIN SARJANUMERO

HALLINTALAITTEET JA KATKAISIMET

HUOM. Katkaisimien sijainti voi vaihdella mallikohtaisesti.

Virtalukko (1) Käännetään myötäpäivään virran kytkemiseksi, vastapäivään virran katkaisemiseksi. Virtalukon sijainti voi vaihdella mallikohtaisesti.
Hätävilkut (2) Aktivoidaan painamalla katkaisinta, jolloin kaikki neljä suuntavilkkua vilkkuvat yhtäaikaisesti.
Moottorin käynnistys (3) Tästä katkaisimesta voit käynnistää moottorin, kun painat jarrua samalla.

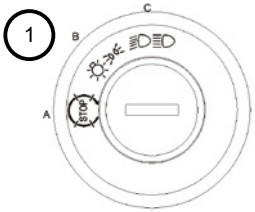

Override-katkaisin (4).
Joissain malleissa on peruutusrajoitin, joka rajoittaa moottorin kierroslukua peruutettaessa. Jos tarvitset peruuttaessasi lisää tehoa, voit ohittaa tämän rajoittimen painamalla Override-katkaisinta. Tämä sijaitsee vasemmanpuoleisessa kahvayksikössä.
Huom! Älä paina katkaisinta kaasun ollessa auki!

Valokatkaisin (5) Ajoneuvon valot kytkeytyvät päälle kun virta kytetään virta-avaimesta. Ensimmäinen asento kytkee päiväajovalot ja toinen asento ajovalot. Valojen käyttökatkaisin sijaitsee vasemmanpuoleisessa kädensijassa. Tästä kytkimestä valitaan lyhyet tai pitkät ajovalot tarpeen mukaan.

Jarrunestetason merkkivalo (6) Jos valo syttyy, tulee jarrunestettä lisätä.

Motor Power
Kaikki oikeudet muutoksiin pidätetään

MITTARISTO

Varoitus- ja merkkivalot

Valot vaihtelevat malleittain, ja kaikissa malleissa ei ole kaikkia varoitusvaloja tai merkkiääniä. Nämä ohjeet auttavat tunnistamaan ajoneuvossasi olevat valot ja niiden merkitykset.

Huom! Tarkista varoitusvalojen toimivuus aina ennen ajoneuvon käyttöönottoa. Älä jätä ajoneuvon pysäköintivaloja päälle pitkäksi aikaa – akun varaus purkaantuu nopeasti!

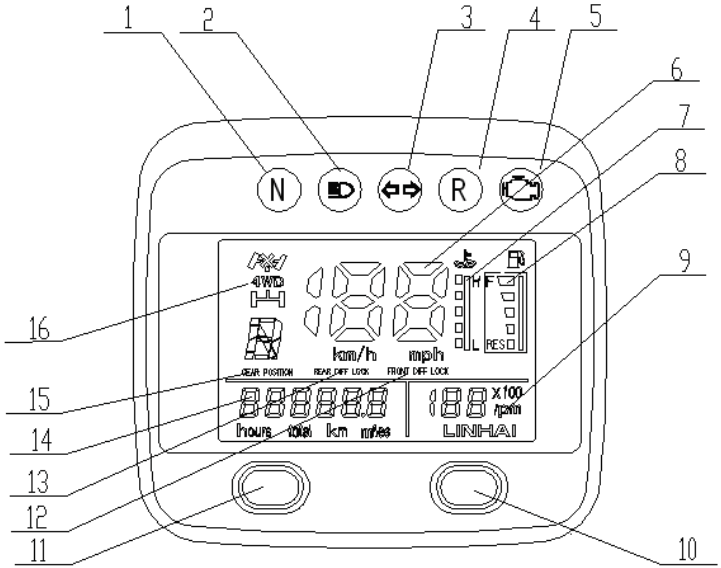

1. Vapaan vaihteen merkkivalo
2. Pitkien ajovalojen merkkivalo
3. Suuntavilkkujen merkkivalo
4. Peruutusvaihteen merkkivalo
5. Moottorin vikavalo
6. Nopeusmittari
7. Jäähdytysnesteen lämpömittari
8. Polttoainemittari
9. Moottorin käyntinopeusmittari
10. Kilometri / maili -yksiköiden vaihto
11. Ajotunnit / ajokilometrit valintapainike
12. Etuperän lukko (jos varustettu)
13. Takaperän lukko (jos varustettu)
14. Matkamittari
15. Valittu vaihde
16. 2WD / 4WD / lukkoperä -ilmaisin

YLEISIÄ OHJEITA

Kaasuvipu
Moottorin kierroslukua ja ajoneuvon kulkua säädetään painamalla peukalolla ohjaustangon oikeassa kädensijassa sijaitsevaa kaasuvipua. Vivussa on jousivastus ja moottori palautuu tyhjäkäynnille kun vipu vapautetaan.
Varoitus! Talvisissa olosuhteissa, erityisesti ajoneuvon pesun jälkeen, varmista jäätymisen varalta kaasuvaijerin ja kaasumekanismin toiminta ja palautuminen tyhjäkäynnille ennen moottorin käynnistystä!

Jarrut
Jarrunesteen pinnan taso tulee tarkastaa ennen jokaista ajoa. Jalkajarrun säiliö on sijoitettuna vasemman takapyörän läheisyyteen. Pinnan tason tulee olla max ja min –merkkien välissä.

Käyttöjarru
Ajoneuvon käyttöjarru sijaitsee oikean puoleisella astinlaudalla ja toimii jarrupoljinta, tai vasenta jarruvipua painamalla. Poljin vaikuttaa etu- ja takajarruihin, jotka ovat hydraulisesti toimivia levyjarruja. Testaa aina jarrujen toimivuus ennen ajoa. Mikäli havaitset jarrujen toiminnassa moitteita, ota välittömästi yhteyttä huoltopisteeseen.

Pysäköintijarrun käyttö

- Purista mallista riippuen ohjaustangon vasemmassa tai oikeassa kahvassa olevaa jarruvipua pohjaan ja pidä sitä paikoillaan.
- Aseta jarrun lukituspala pitämään jarrukahva alas painettuna ja äästä irti jarrukahvasta.
- Vapauttaaksesi pysäköintijarrun, paina jarrukahvaa alaspäin jolloin lukitusnappi aukeaa ja vapauttaa jarrun.

Huom! Muista vapauttaa pysäköintijarru ennen liikkeelle lähtöä.

Huom! Jos joudut pysäköimään ajoneuvon rinteeseen, älä jätä sitä pelkän käsijarrun varaan. Lukitse alarinteen puoleinen rengas esteellä tai pyri pysäköimään sivuttain.

Jarruneste
Jarrunestesäiliöt sijaitsevat vasemmassa kahvassa ja takapyörän vieressä. Nesteen taso tulee aina tarkastaa ennen ajoa. Säiliössä on pieni ikkuna, josta näkee tason. Säiliön ollessa täysi, ikkuna on tumma. Mikäli ikkuna on kirkas, on jarrunestettä lisättävä. Käytä aina vähintään DOT 4-jarrunestettä. Muista että nestemääriä tarkastettaessa on ajoneuvon oltava tasaisella alustalla ja ohjaustangon suorassa.

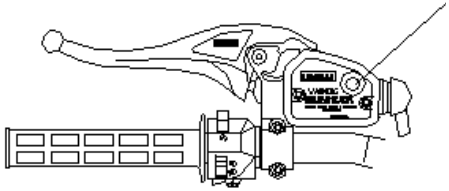

Kaikki oikeudet muutoksiin pidätetään

Automaattivaihteisto
Vaihteenvalitsin sijaitsee mallista riippuen polttoainesäiliön
oikealla tai vasemmalla puolella. Siinä on neljä eri asentoa:

H – Nopea eteen
L – Hidas eteen
R – Peruutus
N – Vapaa

Huom! Käytä hidasta (L)-vaihdetta aina työskennellessäsi raskaan kuorman kanssa, tai liikkuessasi pidempiä matkoja alle 11 km/h nopeuksilla. Käytä L-vaihdetta myös aina kun vedät kuormaa tai käytät lumiauraa, H-vaihteen käyttäminen raskaassa työskentelyssä voi vaurioittaa voimansiirtoa.

Vaihtaaksesi vaihdetta, pysäytä ajoneuvo, paina jalkajarrua, anna moottorin palautua tyhjäkäynnille ja valitse vasta sitten haluttu vaihde. Vaihteen vaihtaminen ajoneuvon ollessa
liikkeessä voi vahingoittaa ajoneuvon voimansiirtoa.

Jäähdytysjärjestelmä
Jäähdytysnesteen paisuntasäiliön (sijaitsee mallista riippuen joko istuimen alla tai vasemman etupyörän läheisyydessä) nestepinnan tason tulee olla Full ja Low-merkkien välissä.
Muista, että neste on kuumaa moottorin oltua käynnissä!

Jäähdyttäjän toimintaperiaatteeseen kuuluu, että jäähdytysnesteen lämpötilan noustessa se laajenee ja siirtyy laajetessaan jäähdyttäjästä paineventtiilin kautta paisuntasäiliöön.
Vastaavasti neste lämpötilan laskiessa supistuu ja imeytyy paineventtiilin kautta takaisin jäähdyttäjään.

Jäähdyttimen nesteen määrän tarkastus
Älä koskaan avaa jäähdyttimen korkkia moottorin ollessa lämmin. Anna moottorin jäähtyä rauhassa.
Nesteet on syytä vaihtaa vähintään vuoden välein. Nesteen lisäys tapahtuu jäähdyttimen päällä olevasta korkin aukosta. Nestettä tulee lisätä kaatamalla rauhallisesti.

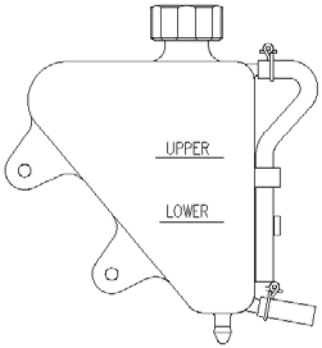

Polttoainesäiliö
Polttoainesäiliön korkki sijaitsee suoraan ohjaustangon takana, polttoainesäiliön päällä. Käytä polttoaineena vähintään 98-oktaanista bensiiniä.

Polttoainesuodatin
Suodatin tulee vaihdattaa valtuutetussa huoltopisteessä huolto-ohjelman mukaisesti. Älä yritä pestä suodatinta!

Voitelujärjestelmä
Öljyn mittatikku sijaitsee mallista riippuen moottorin kyljessä joko oikealla tai vasemmalla puolella.

Öljyn tason tarkastaminen

- Aseta ajoneuvo tasaiselle alustalle.
- Käynnistä moottori ja anna sen käydä tyhjäkäyntiä n. 20-30 sekuntia.
- Sammuta moottori, poista mittatikku ja puhdista se esim. kangasta tai paperia käyttäen.
- Kierrä mittatikku takaisin öljysäiliöön, nosta se takaisin ja tarkasta öljyn taso tikusta.
- Tason tulee olla full ja add-merkintöjen välissä. Lisää tarvittaessa öljyä. Älä ylitäytä.
- Käytä 10W-40 puolisynteettistä moottoriöljyä

Nelivetojärjestelmä
Neliveto kytketään 4WD valitsimesta ohjaustangon oikealla puolella. Kun neliveto kytketään päälle (etupyörät kytkeytyvät) syttyy mittaristossa oleva 4WD-merkkivalo.

Jos vetotapojen välillä vaihdetaan ajoneuvon ollessa pysähdyksissä, valittu vetotapa kytkeytyy hieman viiveellä liikkeellelähdön jälkeen.

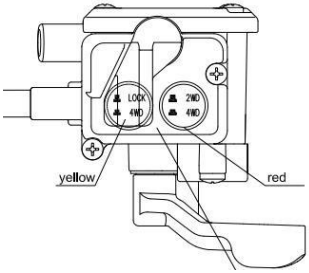

Motor Power
Kaikki oikeudet muutoksiin pidätetään

Mikäli aiempi vetotapa jää päälle näistä toimenpiteistä huolimatta, tarkastuta ajoneuvosi valtuutetussa huoltopisteessä.

Huom! Neliveto kannattaa kytkeä päälle jo ennen hankalaan maastoon menemistä.

Huom! Kun kytket vaihteita, pysäytä aina ennen vaihtamista ja anna moottorin palata tyhjäkäynnille. Vaihteiden vaihtaminen ajoneuvon liikkuessa saattaa vaurioittaa voimansiirtoa! Myöskään 4WD/2WD-valitsinta ei tule käyttää muutoin kuin moottorin ollessa tyhjäkäynnillä!

Huom! Nelivedon ohjaus on raskaampi kuin takavedon. Poikkeuksellisen raskas ohjaus voi kuitenkin merkitä etuperän tai tasauspyörästön toimintahäiriötä. Jos ohjaus tuntuu poikkeuksellisen raskaalta tai ajoneuvo puoltaa suoraan ajettaessa, tarkastuta ajoneuvo huoltopisteessä.

Nelivetojärjestelmä lukkoperällä
(Vain GTS 520)
Neliveto kytketään 4WD-valitsimesta. Kun neliveto kytketään päälle (etupyörät kytkeytyvät), mittaristo ilmoittaa nelivedon olevan kytkettynä. Kytke neliveto päälle vasta laitteen ollessa pysähdyksissä!

Nelivedon ollessa kytkettynä, voit kytkeä tasauspyörästön lukon päälle siirtämällä katkaisimen päältä suojuksen pois ja painamalla difflock-painiketta.
Tasauspyörästön lukon ollessa päällä kaikki renkaat pyörivät samalla nopeudella. Tämä helpottaa erittäin liukkaassa tai hankalassa maastossa liikkumista, mutta tekee ohjauksesta raskaamman.

Vinssin käyttökytkin
Keinukytkin sijaitsee ohjaustangon vasemmalla puolella ja siinä lukee OUT ja IN. Painamalla OUT, vinssi kelautuu ulospäin ja painamalla IN vinssi kelautuu sisäänpäin.

HUOM. Lopeta vinssin sisäänkelaaminen välittömästi kun tunnet / kuulet vastetta, muuten vinssi tai ajoneuvo saattaa vaurioitua!

MOOTTORIN KÄYNNISTÄMINEN

Kylmän moottorin käynnistäminen

- Aseta vaihde vapaalle ja kytke käsijarru päälle.
- Istu ajoasennossa laitteen päälle.
- Käännä virta-avain ON-asentoon, paina vasen jarrukahva pohjaan ja paina käynnistyskatkaisijaa.
- Älä paina kaasua käynnistettäessä.
- Paina käynnistyskatkaisijaa enintään 5 sekuntia kerrallaan. Jos moottori ei käynnisty, yritä lyhyen tauon jälkeen uudelleen. Kun moottori käynnistyy, vapauta katkaisin välittömästi.

Mikäli moottorin käynnistyksessä ilmenee jotakin poikkeavaa, ota yhteyttä Keeway-kauppiaaseesi tai tarkastuta ajoneuvo
valtuutetussa huollossa.

Moottorin ollessa kuuma, vältä pitkäaikaista tyhjäkäyntiä. Tarpeeton tyhjäkäynti kuumana voi vahingoittaa latausjärjestelmää.

SISÄÄNAJO

Uuden ajoneuvosi sisäänajoaika on ensimmäiset 50 käyttötuntia.
Sisäänajo on ajoneuvon kannalta kaikista tärkein toimenpide ajoneuvon pitkän eliniän turvaamiseksi. Lue tämä osio huolellisesti ennen ajoneuvon käyttöönottoa.

Sisäänajovaiheen ajaksi kannattaa kaasukahvan rajoitin ruuvata puoleenväliin. Näin vältyt ajamasta vahingossa täydellä kaasulla.

Toimenpiteet

- Täytä polttoainesäiliö.
- Tarkasta moottorin öljypinnan tasomittatikulla (kts. s. 11)
- Aja ensin hitaasti. Valitse harjoittelupaikaksi avoin paikka, jossa voit huolellisesti tutustua laitteeseen ja harjoitella sillä ajoa.
- Tarkkaile kaasun asentoa. Älä aja sisäänajossa täydellä kaasulla.
- Tarkkaile nestepintoja ja opettele tekemään kaikki ajoa edeltävät tarkastukset ohjeiden mukaan (kts. s. 5)
- Älä vedä raskaita kuormia.
- Vaihda öljyt ja puhdista öljynsuodatin 25 tunnin tai 250 km ajon jälkeen.

Motor Power
Kaikki oikeudet muutoksiin pidätetään

AJOVARUSTEET

Turvalliset ajovarusteet
Muista aina valita tilanteeseen sopivat, suojaavat ajovarusteet. Olosuhteisiin sopivat suojavarusteet tekevät ajoneuvolla ajamisen mukavammaksi sekä turvallisemmaksi.

1. Kypärä
Kypärä on kaikista suojavarusteista tärkein. Käytä aina sopivan kokoista, Euroopan tieliikenteeseen hyväksyttyä (CE) kypärää.

2. Silmien suojaaminen
Käytä aina ajaessasi kunnollisia ajolaseja ja kypärää jossa on visiiri. Näin suojaat silmiäsi parhaiten.

3. Käsineet
Käytä maastoajoon sopivia käsineitä.

4. Jalkineet
Käytä aina tukevia, riittävillä suojuksilla varustettuja jalkineita, esimerkiksi motocross-saappaita.

5. Muu vaatetus
Valitse vaatetus suunnitelmissa olevan ajosi mukaan. Muista, että suojavarusteet ovat erittäin tarpeellisia ja voivat säästää sinut monelta vammalta ja jopa pelastaa henkesi.

Keeway kauppiaasi voi halutessasi tarkastaa ajovarusteidesi laadun ja riittävyyden maantiekäyttöön.
Saat myös kauppiaaltasi vinkkejä oikeanlaiseen varustautumiseen.

Kauppiaaltasi saat ajovarusteiden lisäksi myös alkuperäiset Keeway-varaosat sekä lisävarusteet ajoneuvoosi.

KANTAVUUS

Ajoneuvo on suunniteltu kantamaan tietty määrä painoa. Kuorma tulee jakaa aina suhteessa 1/3 eteen ja 2/3 taakse. Painopisteen tulee olla mahdollisimman matalalla. Muista aina, että kuorma vaikuttaa ajo-ominaisuuksiin, joten sinun tulee muistaa ajaa kuorman vaatimusten mukaisesti. Älä ylitä ohjekirjassa mainittuja kuorma- ja painorajoja.

Jarruton vetokyky
Väh. 2x kuivapaino, kts. mallikohtaiset vetokyvyt teknisistä tiedoista, s. 43.

Maksimikantavuus
Kts. tekniset tiedot, s. 43.

Muista laitteen lastauksessa ottaa huomioon turvallisuustekijät. Älä peitä ajovaloja kuormalla, äläkä sijoita kuormaa niin, että se estää ohjaustankoa kääntymästä tai estää vapaan pääsyn ajoneuvon muille hallintalaitteille.
Vedettäessä kuormaa muista käyttää hidasta (L)-vaihdetta.

Huom! Muista aina, että lisääntynyt kuorma pidentää jarrutusmatkaa.
Muista sitoa kuorma tukevasti kiinni.

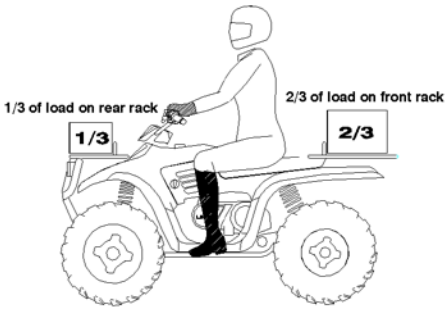

AJAMINEN

Tässä luvussa opetetaan ajoneuvon ajamista erilaisissa tilanteissa ja olosuhteissa. Harjoittele ajoneuvolla ajamista rauhassa, tutussa maastossa.

Huom! Muista suorittaa ajoa edeltävät tarkastukset ennen liikkeelle lähtöä! (kts. s. 5)

Liikkeellelähtö

1. Istu suorassa, molemmat jalat astinlaudoilla ja pidä molemmilla käsillä kiinni ohjaustangosta.
2. Käynnistettyäsi moottorin ja sen lämmettyä kytke vaihde päälle.
3. Tarkasta ympäristö ja suunnittele etukäteen ajettava reitti.
4. Vapauta pysäköintijarru.
5. Lisää hitaasti kaasua oikealla peukalolla ja totuttele ajoon.
6. Aja hitaasti ja opettele kaasun ja jarrujen käyttöä.

Ohjaaminen

Harjoittele ohjaamista hitaassa vauhdissa avoimella paikalla. Jos ajoneuvossa on kiinteä taka-akseli, molemmat takapyörät pyörivät yhtä nopeasti. Käännyttäessä ulkokaarteenpuoleinen pyörä kulkee tällöin pidemmän matkan, kuin sisäkaarteen puoleinen, joka luistaa hieman.
Helpottaaksesi kääntymistä voit nojata ylävartaloasi kääntymissuuntaan jolloin ajoneuvo kääntyy ketterämmin.

Ajaminen liukkaalla

- Hidasta vauhtia lähestyttäessä liukkaita alueita.
- Vältä äkkinäisiä liikkeitä ja seuraa renkaiden pitävyyttä.
- Jos ajoneuvo lähtee luistoon, oikaise-luisto kääntämällä etupyörät luistonsuuntaan ja paina vartaloasi eteenpäin, käännöksen suuntaan.
- Älä yritä jarruttaa luiston aikana, ajoneuvo saattaa pyörähtää jarrutuksesta.

Kaikki oikeudet muutoksiin pidätetään

- Älä aja liian vaikeassa maastossa.
- Muista aina kontrolloida nopeuttasi ja noudata äärimmäistä varovaisuutta.

Ylämäkeen ajaminen

- Vältä liian jyrkkiä mäkiä (max. 15°)
- Pidä molemmat jalat astinlaudoilla tasapainon säilyttämiseksi.
- Siirrä painoasi eteenpäin.
- Käytä kaasua tasaisesti, vältä äkkinäisiä kaasun lisäyksiä.
- Ole tarkkana ja valmiina yllättäviin tilanteisiin. Vaaratilanteessa valmistaudu hyppäämään pois ajoneuvon päältä.

Sivuttain ajaminen rinteessä

Sivuttain rinteessä ajaminen on yksi hankalimmista ja vaarallisimmista tavoista ajaa ja sitä tulee välttää. Jos kuitenkin joudut tilanteeseen jossa se on välttämätöntä, noudata seuraavia ohjeita:

- Hidasta vauhtia.
- Nojaa ylävartalollasi ylärinteen suuntaan, näin ajoneuvon painopiste pysyy ylärinteen puolella. Muista kuitenkin aina pitää jalkasi astinlaudoilla.
- Kääntöliikkeiden tulee olla erittäin maltillisia ja rauhallisia. Vältä äkkinä siä liikkeitä. Jos laite alkaa luisua tai kaatua alamäkeen, käännä välittömästi etupyörät alamäen suuntaan, jos se on mahdollista ja lisää painoa mäen puolelle nojaamalla voimakkaasti ylämäen suuntaan.

Jos et saa luistoa tai kaatumista näin estettyä, hyppää nopeasti pois kaatuvan ajoneuvon kyydistä ylärinteen puolelle!

Alamäkeen ajaminen

- Aja aina suoraan alaspäin jos se on
- mahdollista.
- Siirrä painoasi taaksepäin.
- Hidasta vauhtia.
- Käytä jarruja varoen välttääksesi
- renkaiden lukkiutumisen ja
- mahdollisen luiston. Alamäkeen
- ajaessasi käytä vain takapyöriin vaikuttavaa apujarrua (vasen jarrukahva, kts. s. 9)

Kääntyminen rinteessä

Jos ajoneuvo jää sutimaan ylämäessä, älä koskaan yritä peruuttaa sitä alamäkeen. Jos kääntyminen rinteessä on välttämätöntä, yksi hyvä tapa on käyttää ns. ”K -käännöstä”:

1. Pysähdy ja kytke käsijarru päälle, pidä samalla painopisteesi ylärinteen puolella.
2. Jätä vaihde päälle ja sammuta moottori.
3. Siirry ajoneuvon ylärinteen puoleiselle sivulle (esimerkissä vasemmalle).
4. Käännä ohjaustanko kokonaan suuntaan jonne aiot peruuttaa (esimerkissä vasemmalle).
5. Pidä käyttöjarrua päällä, vapauta pysäköintijarru ja sen jälkeen käyttöjarru varovasti ja anna ajoneuvon valua hitaasti sivulle, kunnes se on poikittain mäessä.

6. Siirrä painoasi ylämäen puolelle ajoneuvon liikkuessa. Käännä ohjaustanko alamäen suuntaan, käynnistä moottori ja aja varovasti alas.

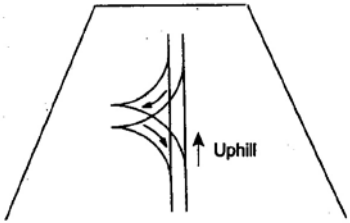

Purojen ylittäminen
Ajoneuvolla ei tule ajaa vedessä jonka syvyys on yli 20 cm. Jos ylität puroja tai muita pieniä vesialueita, noudata seuraavia ohjeita:

- Määrittele ennen ylittämistä veden syvyys. Valitse ylityspaikka huolellisesti.
- Muista että veden pinnan alla voi olla kiviä tai muita esteitä, jotka voivat vahingoittaa ajoneuvoasi. Noudata äärimmäistä varovaisuutta.
- Vedessä ajon jälkeen painele jarrua ensin varovasti, koska jarrut voivat olla märät ja niiden toimivuus tulee varmistaa.

Jos vedessä ajon jälkeen ilmenee ongelmia laitteen toiminnassa, vie laite lähimpään huoltopisteeseen.

Esteiden ylittäminen
Opettele tarkkailemaan edessäsi olevaa maastoa ja ennakoimaan tilanteita. Yritä välttää suuria esteitä. Muista että kaikkia esteitä et näe kunnolla joten ole aina varuillasi ajaessasi, erityisesti ajettaessa hankalassa maastossa.

Ylittäessäsi estettä, toimi seuraavasti:

- Siirrä painoasi taaksepäin.
- Kontrolloi vauhtiasi.
- Vältä liian suurien esteiden ylitystä.

Peruuttaminen
Toimi peruuttaessasi seuraavien ohjeiden mukaisesti:

- Vältä peruuttamista mäkisissä maastoissa.
- Peruuta aina hitaasti.
- Jarruta rauhallisesti.
- Vältä äkkinäisiä kääntöliikkeitä.
- Ole varovainen kaasun avaamisen kanssa.

Huom! Älä ikinä peruuta täydellä kaasulla.

Pysäköinti
Aina kun ajoneuvo on pysäköitynä:

- Sammuta moottori.
- Aseta pysäköintijarru päälle.
- Vältä pysäköimistä jyrkkään mäkeen. Jos kuitenkin joudut pysäköimään mäkeen, aseta alamäen puoleisten renkaiden taakse liukumisesteet.
- Älä jätä ajoneuvoa pitkäksi ajaksi pelkän pysäköintijarrun varaan.

Motor Power
Kaikki oikeudet muutoksiin pidätetään

CVT-AUTOMAATTI / VARIAATTORI

Variaattorin pyöriminen korkealla kierrosluvulla aiheuttaa keskipakokytkimelle suuren voiman. Ajoneuvon omistajana velvollisuutesi on pitää järjestelmä turvallisena.

- Älä tee muutoksia CVT-automaattivaihteistoon. Muutokset voivat lyhentää sen käyttöikää huomattavasti. Muutokset voivat myös aiheuttaa epätasapainoa, joka aiheuttaa tärinää ja lyhentää laitteen erikomponenttien käyttöikää.
- Teetä CVT-automaatin huoltotoimenpiteet valtuutetussa Keeway-huoltopisteessä säännöllisesti.
- Varmista että CVT-vaihteiston suojakoppa on aina paikoillaan laitetta käytettäessä.

Huom! Näiden turvamääräysten laiminlyönti voi saattaa ajoneuvon käyttäjän alttiiksi loukkaantumisille!

Hitaan vaihteen (L) käyttö laskee variaattorin toimintalämpötilaa. CVT-järjestelmän toiminta perustuu moottorin kierroslukuun ja ajoneuvon vaatimaan vääntömomenttiin. Kun moottorin kierrosluku nousee, vauhtipyörän aikaansaama voima, jonka akseli välittää eteenpäin keskipakokytkimelle, lisääntyy. Tämä puolestaan lisää kitkaa variaattorin hihnalle. Kun taas moottorin kierrosluku laskee, vastaavat voimat keskipakokytkimelle vähenevät ja vähentävät kitkaa variaattorin hihnalle ja sen toimintalämpötila laskee.

Hitaasti ajettaessa tulisi käyttää aina hidasta vaihdetta (L). Kun ajetaan hitaalla vaihteella, variaattori pyörii alemmalla kierrosluvulla ja sen toimintalämpötila pysyy alhaisempana. Tämä pidentää variaattorin käyttöikää.

Oikean vaihteen valinta

Hidas vaihde (L)

- Käytetään alle 11 km/h nopeuksissa.
- Käytetään kuormaa vedettäessä.
- Käytetään ajettaessa vaikeassa maastossa.

Nopea vaihde (H)

- Käytetään yli 11 km/h nopeuksissa.
- Käytetään ajettaessa hyvissä olosuhteissa.

Huom! Vaihteiston voimansiirtoketju on tarkastettava / vaihdettava 200 tunnin välein.

AKKU

Muista aina akkua irroittaessasi aloittaa mustasta (-) miinuskaapelista. Kun asennat akun takaisin, kytke vastaavasti musta miinuskaapeli viimeiseksi.

Muista tarkastaa säännöllisesti akkunesteen taso. Nesteen tulee olla ”Upper” ja ”Lower” –merkintöjen välissä. Täyttöön saa käyttää vain tislattua akkuvettä.

Huoltovapaissa akuissa ei ole huoltotarvetta. Jos akussa ilmenee ongelmia, se tulee vaihtaa uuteen.

Akun irroittaminen

1. Irroita akun kiinnikkeet ja poista suojakuori.
2. Irroita akun ylivuotoletku.
3. Irroita musta (-) miinusjohto.
4. Irroita punainen (+) plusjohto.
5. Nosta akku varovasti pois paikaltaan. Älä tiputa akkua maahan ja ole varovainen ettet läikytä akkunestettä – akkuneste on syövyttävää happoa!

Akun asentaminen

1. Aseta akku sille varatulle paikalle.
2. Asenna akun ylivuotoletku paikalleen. Tarkasta, että letku on ehkä ja se pysyy hyvin paikallaan.
3. Kytke ensin punainen (+) plusjohto.
4. Kytke seuraavaksi musta (-) miinusjohto.
5. Laita suojakuori paikalleen ja kytke kiinnikkeet pitämään suojakuorta ja akkua paikallaan.
6. Varmista johtojen kiinnitys ja tarkasta, etteivät johdot hankaudu.

Jos jätät ajoneuvon pitkäksi ajaksi käyttämättä, irroita ajoneuvon akku, lataa se täyteen ja säilytä sitä kuivassa, viileässä paikassa. Ennen uudelleen käyttöönottoa varmista akun lataustila.

Käytä mönkijän akun lataamiseen tarkoitukseen sopivaa akkulaturia. Auton akun lataamiseen tarkoitetut laturit saattavat olla liian tehokkaita tähän tarkoitukseen. Älylaturilla voi ladata mönkijän akkua.

Keeway kauppiaasi tai valtuutettu Keeway-huoltopiste voi myös ladata akun sekä tarkastaa akun kunnon.

PAKOPUTKISTO

Varoitus! Pakoputkisto on erittäin kuuma koneen oltua käynnissä.

Kaikki pakoputkiston säädöt ja huollot tulee jättää valtuutetun Keeway-huoltopisteen tehtäväksi.

Motor Power
Kaikki oikeudet muutoksiin pidätetään

HUOLTO

Säännöllinen huolto pitää laitteesi hyvässä kunnossa, takuun voimassa ja lisää ajoneuvosi käyttöikää huomattavasti. Voitelut, säätäminen ja tarkastukset on selitetty tämän osion taulukoissa.

Huoltovälit on asetettu normaaliajon vaatimalla tavalla ja niissä on normaalinopeudeksi arvioitu 16 km/h. Ajaminen pölyisissä tai kosteissa olosuhteissa ja vaikeassa maastossa lyhentävät huoltoväliä huomattavasti. Huolto suoritetaan joko tunnin tai aikavälin perusteella, sen mukaan kumpi ensin täyttyy.

Jos et ole täysin varma, että osaat itse suorittaa vaadittavan huoltotoimenpiteen, anna valtuutetun Keeway huoltopisteen hoitaa huoltotoimenpide puolestasi. Muista, että myös huollot tulee suorittaa oikein jotta niillä saavutetaan vaadittavat tulokset.

Huoltojen laiminlyönti tai vääränlainen suorittaminen voi vähentää laitteen elinikää huomattavasti sekä aiheuttaa ajoneuvon takuun raukeamisen.

Muista kirjata kaikki ajoneuvon huollot ajoneuvon mukana toimitettuun huoltokirjaan. Huoltopiste täyttää huoltokirjaan tekemänsä toimenpiteet. Huoltokirjan täyttämättä jättäminen voi johtaa takuun raukeamiseen!

HUOLTOTAULUKKO			
KOHDE	**MITTARIL. (h)**	**MITTARIL. (km)**	**HUOM**
Ensimmäinen moottoriöljyn vaihto	25	250	Saa suorittaa itse.
Moottoriöljyn & suodattimen vaihto	50	500	Väh. 12 kk välein
Jarrupalojen kuluma	50	500	Tarkista, vaihda tarv.
Venttiilinvälykset	50	500	Tarkista, säädä: Imu: 0.05-0.10mm, Pako: 0.10-0.15mm
Sytytystulppa	50	500	Vaihda tarvittaessa, kärkiväli 0.8-0.9mm
Akku	50	500	Tarkista navat, puhdista tarv. 12 kk välein
Etuperän öljyt	50	500	Vaihda, väh. 12kk välein
Takaperän öljyt	50	500	Vaihda, väh. 12kk välein
Vaihteistoöljyt	50	500	Vaihda, väh. 12kk välein
Yleinen voitelu	50	500	Voitele kaikki nivelet, vaijerit ym.
Vaihteiston vivusto	50	500	Tarkista, voitele, säädä
Ohjaus	50	500	Voitele nivelet ym.
Jousitus	50	500	Voitele
Kaasuttimen kohokammio	50	500	Tyhjennä polttoaineesta
Kaasuvaijeri	50	500	Tarkista, voitele / säädä tarv.

Motor Power
Kaikki oikeudet muutoksiin pidätetään

Rikastimen vaijeri	50	500	Tarkista, voitele / säädä tarv.
Variaattorin hihna / variaattori	50	500	Tarkista, säädä / vaihda tarv.
Jäähdytysjärjestelmä	50	500	Tarkista nesteen taso & pakkaskesto
Moottoriöljyn & suodattimen vaihto	150	1500	Väh. 12 kk välein
Etuperän öljyt	150	1500	Vaihda, väh. 12kk välein
Takaperän öljyt	150	1500	Vaihda, väh. 12kk välein
Vaihteistoöljyt	150	1500	Vaihda, väh. 12kk välein
Moottorin huohotinletku	150	1500	Tarkista esteettömyys & kunto
Venttiilinvälykset	150	1500	Tarkista, säädä: Imu: 0.05-0.10mm, Pako: 0.10-0.15mm
Polttoainejärjestelmä	150	1500	Tarkista vuodot: tankin korkki, letkut, suodatin, kaasutin. Uusi letkut 2v välein.
Polttoainesuodatin	150	1500	Vaihda
Jäähdytin	150	1500	Tarkista, puhdista ulkopinnat
Jäähdyttimen letkut	150	1500	Tarkista vuodot
Moottorin kiinnikkeet	150	1500	Tarkista kunto
Pakoputki	150	1500	Tarkista kunto
Sytytystulppa	150	1500	Vaihda tarvittaessa, kärkiväli 0.8-0.9mm

Pakoputki	150	1500	Tarkista kunto
Sytytystulppa	150	1500	Vaihda tarvittaessa, kärkiväli 0.8-0.9mm
Variaattorin hihna / variaattori	150	1500	Tarkista, säädä / vaihda tarv.
Sähköjohdot	150	1500	Tarkista kunto, esteettömyys, kiinnitys ym.
Kytkimet	150	1500	Tarkista, puhdista, vaihda tarv.
Pyöränlaakerit	150	1500	Tarkista, vaihda tarv.
Jarruneste	150	1500	Tarkista nestetaso säännöllisesti, vaihda 12 kk välein
Jäähdytinneste	150	1500	Tarkista nestetaso säännöllisesti, vaihda 12 kk välein
Tyhjäkäynti	Säädä tarvittaessa		1300 rpm lämpimänä
Aurauskulmat	Säädä tarvittaessa, ja aina kun ohjauksen osia vaihdettu. Päällystetyllä tiellä ajaminen kuluttaa maastorenkaita enemmän kuin maastoajo.		
Seisontajarru	Säädä tarvittaessa		
Ajovalojen suuntaus	Säädä tarvittaessa		

Huolto tulee suorittaa viimeistään yllämainittujen kilometri- tai tuntimäärien täyttyessä (kumpi ensin täyttyy), muussa tapauksessa vähintään 12 kk välein.

Takuu ei korvaa viallisen ajoneuvon käytöstä aiheutuneita vahinkoja. Suorita tarkistukset huolellisesti ennen ajoon lähtöä. **150 h huollon jälkeen huolto-ohjelma jatkuu 100 h / 1000 km / 12 kk välein käymällä läpi kaikki huolto-ohjelman kohteet.**

Kaikki oikeudet muutoksiin pidätetään

VOITELUTAULUKKO

Kohde	Aikaväli	Toimenpiteet
A-tukivarsi edessä	50 h / 3 kk	Rasvaa
Ohjausakseli	50 h / 3 kk	Rasvaa
Etupyörän laakerit	6 kk	Rasvaa, tarkasta ja vaihda tarvittaessa
Tukivarret	6 kk	Rasvaa, tarkasta
Vaihteen siirtäjä	6 kk	Rasvaa
Pallonivelet	6 kk	Tarkasta ja vaihda tarvittaessa
Ristinivelet	6 kk	Rasvaa
Kardaanin putki	6 kk	Rasvaa
Taka-akselin laakerit	50 h / 3 kk	Voitele
Takakeinun laakerit	20 h / 1 kk	Voitele
Kaasuvaijeri	20 h / 1 kk	Voitele, tarkasta ja vaihda tarvittaessa

HUOLTO-OHJEET

Ohjaustangon säätäminen
Ajoneuvosi ohjaustangon asento voidaan säätää juuri sinulle sopivaksi.
1. Irrota ohjaustangon suojus.
2. Löysää kaikki 4 pulttia.
3. Säädä tanko sinulle sopivaan asentoon. Muista tarkastaa ettei tanko ääriasentoihin käännettäessä osu polttoainesäiliöön tai ajoneuvon muihin osiin.
4. Kiristä pultit. Tangon pulttien kiristysmomentti on 14 -16 Nm.

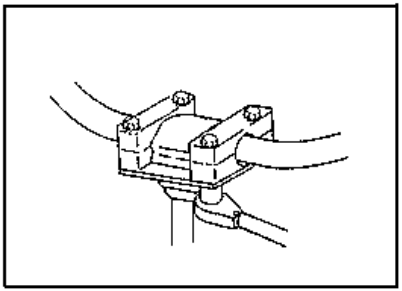

Kiristä pultit molemmilta puolilta siten, että ohjaustangon kiinnikekappaleen raot ovat samansuuruiset tangon molemmilta puolilta.

Renkaiden kiinnityspulttien momentit.

Muista tarkastaa säännöllisin väliajoin renkaiden kiinnityspulttien tiukkuus.

Malli	Momentti edessä	Momentti takana
GTS 320	68 Nm	80 Nm
GTS 520	95 Nm	95 Nm

Huom! Kaikki pultit joissa on lukitussokka, tulee vaihdattaa ja kiristyttää valtuutetun huoltopisteen toimesta.

Eturenkaiden kiinnityspultit asennetaan sasainen puoli rengasta vasten. Takarenkaiden kiinnityspultit asennetaan kapeampi pää rengasta vasten.

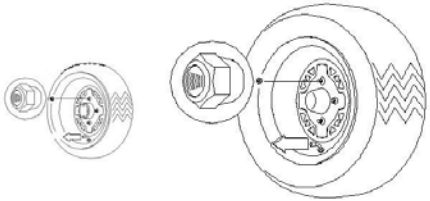

Kaikki oikeudet muutoksiin pidätetään

Takajousen säätö
Takajousen jäykkyyttä voidaan säätää siinä olevasta säätöruuvista. Jousen jäykkyyttä lisätään pyörittämällä sitä myötäpäivään ja löysätään kiertämällä sitä vastapäivään.

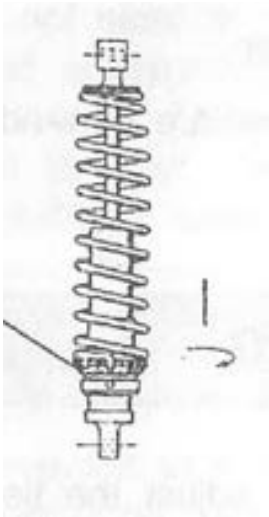

Ohjauksen tarkastaminen
Ohjauslaitteet tulee tarkastaa säännöllisesti irronneiden / löystyneiden pulttien tai muttereiden varalta. Jos havaitset tällaisia puutteita, pyydä huoltopistettä korjaamaan viat ennen laitteen käyttöä.

Aurauskulmat
Teetä säätötyöt valtuutetussa huoltoliikkeessä jossa on tarkoitukseen varatut työkalut sekä mittauslaitteet. Älä yritä itse säätää aurauskulmia!

Tarkastus
Suositeltava auraus on 3-6 mm ulospäin.
Tarkasta seuraavien ohjeiden mukaisesti:
1. Aseta ohjaustanko suoraksi jolloin renkaat osoittavat suoraan eteenpäin.
2. Mittaa A ja B. Erotuksen tulisi olla 1.5 - 3.0 mm.
3. Jos aurauksessa ilmenee säätötarvetta, teetä työ valtuutetussa huollossa.

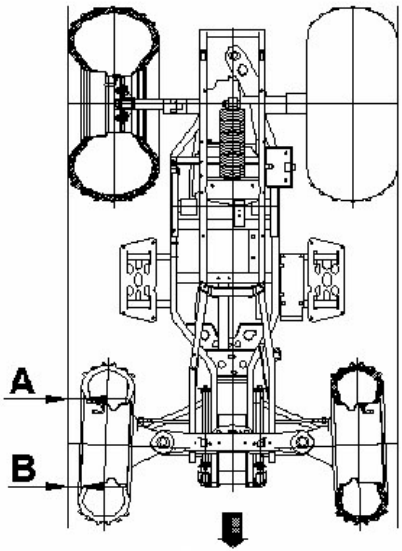

Käyttöjarrut

Tässä ajoneuvossa on hydraulisesti toimivat levyjarrut, joita käytetään oikealla astinlaudalla sijaitsevasta jarrupolkimesta, tai vasemmasta käsikahvasta. Jarrut vaikuttavat yhtä aikaa etu- ja takajarrulevyihin. Jarrut ovat itsestään säätyvät eivätkä vaadi siten säätötoimenpiteitä. Seuraavat tarkastukset on kuitenkin syytä tehdä jarrujen pitämiseksi hyvässä käyttökunnossa:

- Pidä huolta, että jarrunestettä on aina riittävästi jarrunestesäiliöissä.
- Käytä ainoastaan DOT 4-jarrunestettä.
- Tarkasta aina jarrujen toimivuus ennen ajoon lähtöä.
- Tarkasta jarrupalojen kuluneisuus säännöllisin väliajoin.
- Tarkasta jarrulevyjen kunto säännöllisesti.
- Jarrupalat tulee vaihtaa viimeistään kun kitkapintaa on jäljellä 1 mm.

Kaasuvaijeri

Välyksen säätäminen
Säätö tapahtuu ohjaustangon oikeasta kahvasta.
1. Liu'uta suojakumi pois paikoiltaan ja avaa lukitusmutteri.
2. Käännä säätöruuvista kunnes toivottu välys (2-3 mm) on löytynyt. Muista liikutella kaasukahvaa edestakaisin säätäessäsi sitä.
3. Kiristä lukitusmutteri ja aseta suojus takaisin paikoilleen.

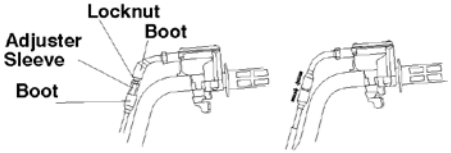

Sytytystulppa

- Tarkasta tulpan väri sen kärjestä (1) Normaali väri on vaaleanruskea.
- Tarkastele mahdolliset vauriot elektrodista (2). Vaihda tulppa tarvittaessa uuteen.
- Puhdista sytytystulppa sille tarkoitetulla harjalla tai puhdistusaineella.
- Mittaa välys (3). Välyksen tulisi olla 0.6-0.7 mm.
- Katso oikea tulppa laitteeseesi teknisistä tiedoista, s. 44.
- Sytytystulppa irtoaa kiertämällä sitä vastapäivään. Sytytystulpan kiristysmomentti on 23 Nm.

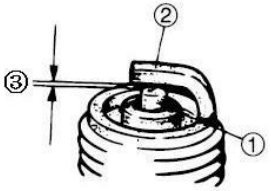

Huom! Älä yritä irroittaa tulppaa moottorin ollessa lämmin.

Motor Power
Kaikki oikeudet muutoksiin pidätetään

Öljyn ja öljynsuodattimen vaihto
Öljynvaihtoväli on kerrottu tämän ohjekirjan huoltotaulukossa. Noudata sisäänajon öljynvaihto-ohjetta sekä normaalia öljynvaihtoaikataulua.

Mitä vaikeammissa olosuhteissa laitetta käytät, sitä useammin öljyt kannattaa vaihtaa. Vaikeita olosuhteita ovat mm. pölyiset, kosteat tai kylmät olosuhteet. Muista aina vaihtaa / puhdistaa öljynsuodatin vaihtaessasi öljyt.

Öljyjen vaihtaminen
1. Aseta ajoneuvo tasaiselle alustalle.
2. Lämmitä moottoria 2-3 minuuttia, sammuta sitten moottori.
3. Puhdista öljysäiliön tyhjennyspultin ympärys.
4. Aseta jäteöljyastia ajoneuvon alle ja avaa tyhjennyspultti.
5. Odota että kaikki öljy on valunut pois.
6. Irrota vanha öljynsuodatin.
6. Aseta tyhjennyspulttiin uusi O-rengas.
7. Asenna tyhjennyspultti takaisin paikoilleen, momentti 19 Nm.
8. Asenna uusi öljynsuodatin.
9. Lisää uusi öljy moottoriin huoltotaulukon mukaisesti.

Käytä 10W-40 API SF/SG-luokituksen puolisynteettistä moottoriöljyä (talvella 5W-40).

Täyttömäärät
- GTS 320: 1,4 l
- GTS 520: 2,2 l

Vaihteistoöljy (jos varustettu)
Vaihteistoöljyn täyttöaukon (1) löydät moottorin oikealta puolelta. Vaihteistoöljyn määrä tulisi tarkastaa kuukausittain tai 20 tunnin välein. Vaihteistoöljy tulee vaihtaa vuosittain.
- Ajoneuvon ollessa tasaisella alustalla, poista korkki (1) ja tarkasta öljyn määrä mittatikusta. Älä kierrä mittatikkua kiinni.
- Ajoneuvossa tulee käyttää SAE 80W/90 GL5 -öljyä.

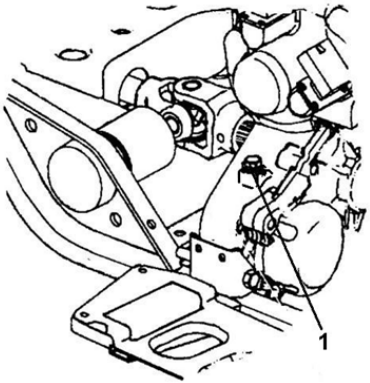

Vaihteistoöljyn vaihtaminen
1. Avaa astinlaudan kiinnitysmutterit ja poista astinlauta.
2. Poista täyttöruuvi (fill plug).
3. Irrota vaihteistoöljyn poistoruuvi (drain plug) ja valuta öljyt jäteöljyastiaan. Poistoruuvi sijaitsee vaihteiston pohjassa, vasemmalla puolella.
4. Puhdista ja aseta poistoruuvi takaisin

paikoilleen. Momentti on 20 Nm.
5. Lisää oikea määrä öljyä (pinta näkyy täyttöaukosta)
6. Tarkasta mahdolliset vuodot.
7. Asenna astinlauta ja irrotetut pultit takaisin paikoilleen.

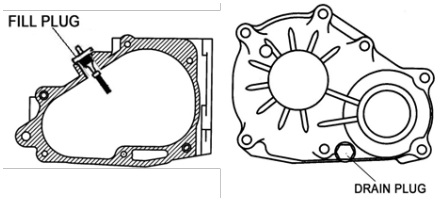

Perän voitelu
Suorita peräöljyn tarkastus ajoneuvon ollessa tasaisella alustalla. Avaa täyttöaukon korkki (1) ja tarkasta öljyn pinnan taso reiästä.
Pinnan tulee olla täyttöaukon alareunan tasolla, kierteiden alapuolella.
Älä lisää öljyä niin paljoa, että se ylettyy kierteisiin!

Käytä SAE 80W/90 GL5-vaihteistoöljyä.

Peräöljyn vaihto
1. Irroita tyhjennyspultti (3) ja valuta öljy ulos.
2. Puhdista pultti ja asenna se paikalleen uuden O-rengas –tiivisteen kanssa. Kiristä 20 Nm. Avaa täyttöaukon pultti ja kaada perään SAE 80W/90 GL5-öljyä. Tarkasta öljypinnan taso.
3. Aseta täyttöaukon pultti takaisin ja kiristä momenttiin 35 Nm.
4. Tarkasta mahdolliset vuodot.

Tilavuus n. 300 ml

Prosessi on sama etu- ja taka-akseleilla.

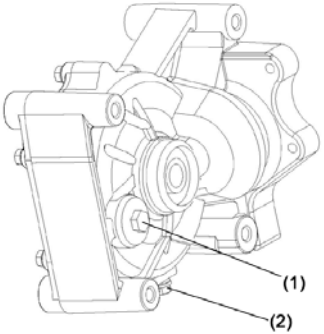

Renkaat
Tarkasta aina renkaiden kunto ja rengaspaineet ennen ajoa. Kuluneet renkaat ja väärät rengaspaineet heikentävät laitteen ajo-ominaisuuksia.
Käytä aina oikeanlaisia, tälle ajoneuvolle suunniteltuja renkaita. Tarkasta, että renkaat ovat oikein asennetut ja että kiinnityspultit ovat tiukasti kiinni.

Renkaiden irrottaminen
1. Sammuta moottori, aseta vaihde päälle ja kytke käsijarru päälle.
2. Avaa renkaan kiinnityspultit varovasti.
3. Aseta kannatin laitteen alle, jolloin voit poistaa renkaat sivulle vetämällä.
4. Poista kiinnityspultit kokonaan ja vedä rengas pois paikaltaan.

Rengaspaineet: Kts. tekniset tiedot.

Kaikki oikeudet muutoksiin pidätetään

Renkaiden asennus

1. Aseta renkaat paikalleen, varmista että venttiili on ulospäin ja nuolen näyttämä renkaan pyörimissuunta on oikein.
2. Aseta kiinnityspultit paikoilleen ja kiristä sormitiukkuuteen.
3. Laske ajoneuvo renkaiden varaan.
4. Kiristä kiinnityspultit huolellisesti.

Vaihda renkaat aina, jos urasyvyys on alle 3 mm tai jos renkaiden kunnossa on muuta niiden toimintaan vaikuttavia heikkouksia.

Vaihtaessasi renkaat käytä aina alkuperäisen tyyppisiä ja kokoisia renkaita. Keeway-kauppiaaltasi saat lisätietoa tälle ajoneuvolle tarkoitetuista renkaista. Jos käytät ajoneuvoa tieliikenteessä, varmista myös että renkaat ovat tieliikennehyväksytyt.

Polttimoiden vaihto

Muista, että polttimot voivat käytön jälkeen olla erittäin kuumat. Älä koske halogeenipolttimoon paljain käsin. Sormissa oleva rasva voi pilata polttimon. Noudata ajoneuvokohtaisia ohjeita polttimon vaihtoon.

Ajovalon vaihto

1. Poista pölysuoja ajovalon takaa.
2. Irrota liitin (voi vaihdella malleittain).
3. Irrota polttimo.
4. Vaihda uusi tilalle ja kiinnitä liitin.
5. Testaa toimivuus ja kiinnitä pölysuoja.

Huom. LED-valoilla varustetuissa ajoneuvoissa käänny lähimmän Keeway-huoltopisteen puoleen, mikäli valot eivät toimi.

Takavalon vaihto

1. Irrota lampun suojus.
2. Irrota lamppu ja korvaa se uudella.
3. Testaa lampun toiminta.
4. Aseta suojus takaisin paikoilleen.

Ajovalon säätäminen

Ajovaloja voidaan säätää ylös- tai alaspäin seuraavasti:
1. Aja ajoneuvo tasaiselle alustalle, ajovalo n. 7,5 metrin päähän seinästä.
2. Mittaa ajovalon keskipisteen korkeus alustasta ja tee seinään merkintä samalle korkeudelle.
3. Käynnistä moottori ja kytke pitkät valot päälle.
4. Tarkasta valon keskipiste. Kirkkaimman valokiilan tulee olla 5 cm seinässä olevan merkin alapuolella. Mittaus tulee tehdä niin, että kuljettajan paino on istuimella. Säädön jälkeen kiristä kiinnityspultti.

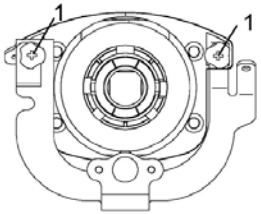

Pitkien ja lyhyiden valojen erilliset säätöruuvit.
Kääntö oikealle = valokeila nousee
Kääntö vasemmalle = valokeila laskee

HOITO JA SÄILYTYS

Ajoneuvon peseminen

Ajoneuvon puhtaanapito lisää sen käyttömukavuutta ja pidentää sen käyttöikää. Älä käytä pesuun voimakasta painepesuria, se voi vaurioittaa laakereita, tiivisteitä, jarruja, ajoneuvon koria sekä koristeteippauksia. Vettä voi myös päästä moottoriin, voimansiirtoon tai pakoputkeen.
Paras ja turvallisin tapa pestä ajoneuvo on käyttää tavallista puutarhaletkua sekä runsaasti mietoa pesuainetta ja vettä. Aloita peseminen ylhäältä ja siirry sieltä alaspäin. Kuivaa säämiskällä välttyäksesi vesitahroilta.

Vahaus

Voit vahata ajoneuvon tavallisella autovahalla. Älä kuitenkaan käytä liian voimakkaita hiovia vahoja.

Varastointisuosituksia

- Pese ajoneuvo ennen varastointia.
- Aseta polttoainehana OFF –asentoon.
- On suositeltavaa käyttää polttoaineen joukossa lisäainetta joka säilyy ja suojaa laitetta.
- Vaihda öljyt ja suodatin.
- Puhdista tai vaihda ilmansuodatin.
- Tarkasta kaikki nesteet ja voitelua neet.
- Valuta/sumuta moottoriin hieman öljyä sytytysulpan aukosta.
- Irrota akku, tarkasta sen nestepinta, lataa täyteen, säilytä kuivassa ja viileässä paikassa.
- Tarkasta ilmanpaineet renkaista. Jos mahdollista, nosta ajoneuvo säilytyksen ajaksi n. 5 cm irti maanpinnasta.
- Aseta suojapeite ajoneuvon päälle. Käytä tarkoitukseen suunniteltua hengittävää peitettä. Vältä muovisia materiaaleja, ne voivat aiheuttaa ajoneuvon ruostumista.
- Huolehdi varastotilan riittävästä ilmanvaihdosta.
- Irrota akku ajoneuvosta, lataa se täyteen ja säilytä sitä viileässä paikassa.

Kuljetus

1. Sammuta moottori ja poista avain virtalukosta.
2. Sulje polttoainehana.
3. Tarkasta, että polttoainesäiliön ja öljysäiliön korkit sekä istuin ovat kunnolla kiinni.
4. Kiinnitä ajoneuvo kiinnitysalustaan huolellisesti käyttäen tarkoitukseen suunniteltuja kiinnitysliinoja.
5. Kytke kuljetuksen ajaksi pysäköintijarru päälle.

Motor Power
Kaikki oikeudet muutoksiin pidätetään

TEKNISET TIEDOT

MITAT	GTS 320	GTS 520
POLTTOAINESÄILIÖ	12,5 L	12,5 L
MOOTTORIÖLJYN MÄÄRÄ	1,4 L	2,2 L
MAAVARA	183 MM	270 MM
KORKEUS	1400 MM	1460 MM
PITUUS	2096 MM	2200 MM
LEVEYS	1140 MM	1160 MM
ISTUINKORKEUS	865 MM	900 MM
AKSELIVÄLI	1265 MM	1285 MM
KUIVAPAINO* / JARRUTON VETOKYKY MIN.	312 / 624 KG	370 / 740 KG
KANTAVUUS	150 KG	200 KG
VOIMANSIIRTO	CVT-AUTOMAATTI	CVT-AUTOMAATTI
ETURENGAS	24 X 8 - 12”	25 X 8 - 12”
TAKARENGAS	24 X 11 - 10”	25 X 10 - 12”
RENGASPAINE ETU / TAKA	0,4 / 0,4 BAR	0,5 / 0,5 BAR
JARRUT	HYDRAULISET LEVYT	HYDRAULISET LEVYT

MOOTTORI		
MOOTTORIN TYYPPI	1-SYL, 4-TAHTI, SOHC	1-SYL, 4-TAHTI, SOHC
PORAUS X ISKU	72,5 X 66,8 MM	87,5 X 82 MM
KUUTIOTILAVUUS	275 CC	493 CC
KÄYNNISTYS	SÄHKÖ	SÄHKÖ
JÄÄHDYTYS	NESTE	NESTE
POLTTOAINEEN SYÖTTÖ	EFI	EFI
SYTYTYS	ECU	ECU
SYTYTYSTULPPA	NGK DR8EA	NGK DPR7EA-9

VARUSTEET		
	VINSSI JA VETOKUULA	VINSSI JA VETOKUULA

**KUIVAPAINOSTA ON VÄHENNETTY KULJETTAJAN PAINO 75 KG.*

TAKUUEHDOT

GOES 4X4, KEEWAY 4X4 / CUV, SKYTEAM, MALAGUTI, KEEWAY

Motor Power Finland Oy myöntää rekisteröitävälle ajoneuvolle ostopäivästä lukien vähintään 24 kk / 6000 km / 600 h takuun sen mukaan, mikä ensin täyttyy. Ajoneuvokohtainen takuun pituus löytyy ohjekirjasta. Takuu koskee yksityiskäyttöä, muille käyttäjille sovelletaan käyttötarkoituksen perusteella pääsääntöisesti virhevastuuta, jollei kirjallisesti muuta sovita.

Huoltokirjassa mainitut huoltokohteet on suoritettava huoltoliikkeessä, 12 kk huolto tulee olla suoritettu ajoneuvon käyttömäärästä riippumatta. Takuukorjauksen yhteydessä asiakkaan tulee esittää kaikista huoltotöistä eritelty lasku ja huoltokirja yhdessä, tai merkintä huollon tallennuksesta Motor Powerin sähköiseen takuujärjestelmään (MPnet), josta ilmenee huollon ajankohta ja ajetut kilometrit.
Takuu raukeaa, mikäli huolto-ohjelmaa ei ole noudatettu ohjeiden mukaan, tai ajoneuvoon on tehty rakenteellisia muutoksia, tai sitä käytetään kilpailussa / tavalla, joka ei vastaa ajoneuvon käyttötarkoitusta.

Takuu EI korvaa

- Käyttövirheitä, tieliikennemalleja joista on poistettu tehonrajoittimet tai sinetit, tai päivittäisten tarkastusten laiminlyömisestä johtuvia vaurioita.
- Kuluvia osia, kuten akkua (6 kk), vinssiä (6 kk), lamppuja, sulakkeita, sytytystulppia, voimansiirron hihnoja, kytkimiä, ketjuja, rattaita, renkaita, suodattimia, jarrupaloja, jarrukenkiä, suojakumeja, tai polttimoita.
- Osien normaalia kulumista ajan myötä.

Maahantuoja ei ole velvollinen korvaamaan välillisiä kustannuksia asiakkaalle. Kaikki takuuasiat tulee hoitaa jälleenmyyjäliikkeen kautta. Yleiset takuuehdot löytyvät huoltokirjasta ja verkkosivuiltamme motorpower.fi.
Maahantuoja, tai maahantuojan edustaja suorittaa takuukorjauksen kohtuullisessa ajassa huomioiden käyttöä haittaavan vian laajuuden ja korjaamokapasiteetin. Takuukorjauksen arvioinnista ja suorittamisesta vastaa ensisijaisesti laitteen myyjä.
Takuu vastaa tuotevirheestä, jos siitä on ilmoitettu kirjallisesti myyjälle viimeistään 14 vrk kuluessa vian ilmenemisestä. Mikäli laitteen virhe on vähäinen, korjataan se pääsääntöisesti seuraavan määräaikaishuollon yhteydessä.

Takuu koskee 1.1.2018 alkaen myytyjä ajoneuvoja, ellei aiemmin ole kirjallisesti toisin sovittu.

Kaikki oikeudet muutoksiin pidätetään

MUISTIINPANOJA

Kaikki oikeudet muutoksiin pidätetään

POWER FOR YOU

Tämän ohjekirjan tiedot ovat voimassa sen mennessä painoon. Pyrimme yhdessä valmistajien kanssa jatkuvasti kehittämään tuotteitamme paremmiksi sekä turvallisemmiksi. Siksi tuotteiden ominaisuudet, ulkonäkö, toiminnallisuus, sekä hinnat saattavat muuttua. Pidätämme oikeuden muutoksiin ilman erillistä varoitusta.

Motor Power Finland Oy, Tampere / 02-2021 - versio 2

LUE TÄMÄ KÄYTTÖOHJEKIRJA KOKONAISUUDESSAAN ENNEN LAITTEEN KÄYTTÖÖNOTTOA!

Motor Power

motorpower.fi