GOES

KÄYTTÖOHJEKIRJA

IRON 450
COBALT 550

Sisällysluettelo

AIHE	SIVU
Hallintalaitteet & niiden sijainnit	3
Huolto-ohjeet	13
Huoltotaulukko	28
Tekniset tiedot	33
Vikakoodien selitykset	34

GOES TAKUUEHDOT

Motor Power Finland Oy myöntää rekisteröitävälle Goes-mönkijälle ostopäivästä lukien 3 vuoden / 8000 km takuun sen mukaan, kumpi ensin täyttyy.
Laajennettu takuu jatkaa takuuta 7 vuoteen / 8000 km, erillisillä laajennetun takuun ehdoilla. Takuu koskee yksityiskäyttöä, muille käyttäjille sovelletaan käyttötarkoituksen perusteella pääsääntöisesti virhevastuuta, jollei kirjallisesti muuta sovita. Yrityskäyttäjien takuu rajoittuu enintään 3 vuoteen. Safari, vuokraus tai vastaavien käyttökohteiden takuuehdot sovitaan tapauskohtaisesti kirjallisesti.
Takuu koskee Motor Power Finland Oy:n maahantuomia mönkijöitä, takuu alkaa laitteen ostopäivästä lukien kun takuutallennus on tehty. Mikäli myyjäliike ei ole tehnyt takuutallennusta, takuu ei ole voimassa.

Huoltokirjassa mainitut huoltokohteet on suoritettava huoltoliikkeessä, vuosittainen 12 kk huolto tulee olla suoritettu ajoneuvon käyttömäärästä riippumatta. Takuukorjauksen yhteydessä asiakkaan tulee esittää kaikista huoltotöistä eritelty lasku ja huoltokirja yhdessä, tai merkintä huollon tallennuksesta Motor Powerin sähköiseen takuujärjestelmään (MPnet), josta ilmenee huollon ajankohta ja ajetut kilometrit. Huolloissa ja korjauksissa käytettävä alkuperäisiä Goes-varaosia.
Takuu raukeaa, mikäli huolto-ohjelmaa ei ole noudatettu huolto-ohjelman ja ohjeiden mukaan, tai ajoneuvoon on tehty rakenteellisia muutoksia, tai sitä käytetään kilpailussa / tavalla, joka ei vastaa ajoneuvon käyttötarkoitusta.

Takuu EI korvaa:
• Käyttövirheitä, tieliikenne / traktorimalleja, joista on poistettu tehonrajoittimet tai sinetit, tai päivittäisten tarkastusten ja huoltojen laiminlyömisestä johtuvia vaurioita.
• Kuluvia osia, kuten akkua (6 kk), vinssiä (6 kk), lamppuja, sulakkeita, sytytystulppia, voimansiirron hihnoja, variaattoreita, kytkimiä, ketjuja, rattaita, renkaita, suodattimia, jarrupaloja, jarrukenkiä, suojakumeja, tai polttimoita.
• Osien normaalia kulumista ajan myötä.

Maahantuoja ei ole velvollinen korvaamaan välillisiä kustannuksia asiakkaalle.

Laajennetun 7 vuoden takuuehdot:
Täytettävä normaalit 3 vuoden takuuehdot.
Valtuuttamattoman huoltoliikkeen huollot ja asentamat varaosat ja lisävarusteet raukaisevat takuun.

Takuukorjauksissa voidaan korjata vioittunut osa tai, korvata se vastaavalla käytetyllä osalla, vaihdetun tai korjatun osan takuu rajoittuu 6 kk virhevastuuseen, tai enintään laajennetun takuun päättymispäivään, kumpi ensin täyttyy.
Maahantuoja päättää myyjä- tai huoltoliikkeeltä saadun selvityksen perusteella kuuluuko vika tai virhe laajennetun takuun piiriin.

Laajennetun takuun piiriin eivät kuulu:
• Kosmeettiset vauriot, kuten muovien ja tarrojen haalistuminen tai värjäytyminen.
• Ruostevauriot.
• Kumi- ja paperitiivisteiden hajoaminen ja niistä aiheutuvat vauriot.
• Letkujen ja muoviosien kuluminen tai vioittuminen.
• Ulkopuolisen aineen pääsy mönkijän suljettuihin osiin ja sitä johtuvat vahingot.
• Moottorin ja vaihteiston normaali kuluminen.
• Lisävarusteiden aiheuttamat vauriot, kuten nastarenkaat, ketjut, aurat jne.
• Sähköosien korroosio tai niiden virheellisestä käytöstä johtuvat vahingot.
• Kuljetus, vuokraus ja hinauskulut, muut välilliset ja välittömät kulut sekä vahingot.
• Ongelmat, jotka johtuvat huoltojen laiminlyönnistä tai puutteista.
• Onnettomuudesta, törmäyksestä tai uppoamisesta johtuvat häiriöt.
Kaikki takuuasiat tulee hoitaa jälleenmyyjäliikkeen kautta.

Yleiset takuuehdot löytyvät huoltokirjasta ja verkkosivuilta motorpower.fi tai goes.fi
Maahantuoja, tai maahantuojan edustaja suorittaa takuukorjauksen kohtuullisessa ajassa, huomioiden käyttöä haittaavan vian laajuuden ja korjaamokapasiteetin. Takuukorjauksen arvioinnista ja suorittamisesta vastaa ensisijaisesti laitteen myyjä.

Takuu vastaa tuotevirheestä, jos siitä on ilmoitettu kirjallisesti myyjälle viimeistään 14 vrk kuluessa vian ilmenemisestä. Mikäli laitteen virhe on vähäinen, korjataan se pääsääntöisesti seuraavan määräaikaishuollon yhteydessä.

Takuuasioiden käsittelyssä huomioidaan kuluttajasuojalain säädökset.
Takuu koskee 1.2.2022 alkaen myytyjä ajoneuvoja, ellei aiemmin ole kirjallisesti toisin sovittu.

Hallintalaitteet ja toiminnot

Ohjaustangon painikkeet

VAROITUS

Nopeusrajoittimen ohituspainikkeen käyttö täydellä kaasulla voi johtaa ajoneuvon hallinnan menetykseen, ja sitä kautta loukkaantumiseen. Vapauta aina kaasu ennen painikkeen käyttöä.

Nopeusrajoittimen ohituspainike ①

Nopeus on normaalisti rajoitettu, kun neliveto lukoilla on kytketty toimintaan. Jos olosuhteet kuitenkin vaativat lisää moottorin tehoa, paina tätä painiketta, joka ohittaa rajoittimen niin kauan, kun sitä pitää pohjassa. Painikkeen ollessa painettuna, mittaristoon syttyy muistutukseksi merkkivalo.

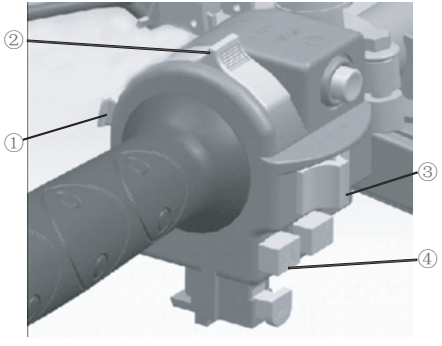

Ajovalokatkaisin ②

Katkaisimessa on 4 asentoa: Pysäköintivalot, OFF, ajovalot ja kaukovalot.
Pysäköintivalot: Edessä palavat LED-päivävalot, takana takavalot ja kilven valo.
OFF: Kaikki valot pois päältä.
Ajovalot: Ajovalot, takavalot ja kilven valo palavat.
Kaukovalot: Kaukovalot, takavalot ja kilven valo palavat.

Vilkkukatkaisin ③

Siirrä katkaisinta vasemmalle kytkeäksesi vilkun vasemmalle, siirrä oikealle kytkeäksesi vilkun oikealle. Paina kytkintä lopettaaksesi vilkutuksen.

Hätävilkkukatkaisin ④

Tätä katkaisinta painettaessa kaikki suuntavilkut alkavat vilkkua.

Hallintalaitteet ja toiminnot

Ohjaustangon painikkeet

VAROITUS

Älä jätä ajovaloja päälle yli 15 minuutiksi, kun laite on sammutettu. Tämä kuluttaa akkua ja laite ei välttämättä käynnisty seuraavalla kerralla. Jos näin käy, irrota akku ja lataa se täyteen.

Äänimerkki ⑤

Käyttämällä tätä painiketta, voit antaa äänimerkin.

Moottorin sammutuspainike ⑥

Asennossa ⊗ moottori sammuu, eikä sitä voi käynnistää.
Asennossa ◯ moottorin voi käynnistää.

Moottorin käynnistyspainike ⑦

Virtojen ollessa kytkettynä ja sammutuspainikkeen ollessa asennossa ◯ paina tätä painiketta käynnistääksesi moottorin.

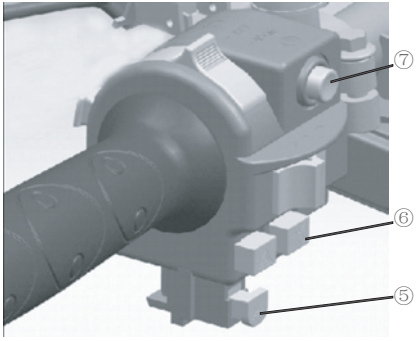

Hallintalaitteet ja toiminnot

Jarrut

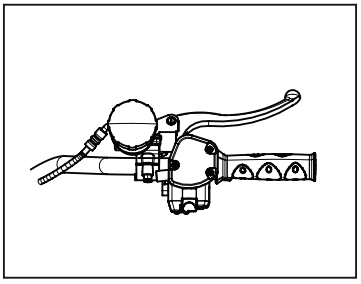

Etujarrukahva

Etujarrukahva sijaitsee ohjaustangon oikealla puolella.
Vedä sitä ohjaustankoon päin käyttääksesi etujarruja.

Jarrupoljin

Jarrupoljin sijaitsee laitteen oikealla puolella. Poljin käyttää sekä etu-, että takajarruja samanaikaisesti.

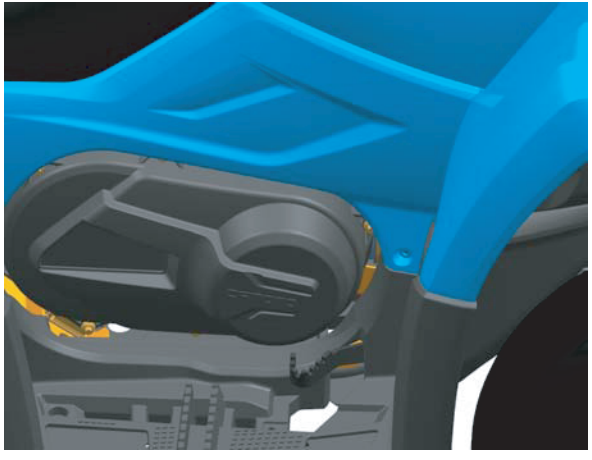

HUOMIO

Tarkista jarrunesteen taso ennen ajoonlähtöä, jos jarrua painettaessa polkimen tai kahvan liike tuntuu epämääräiseltä, järjestelmässä saattaa olla vuoto. Tämä tulee korjata ennen ajoa. Ota yhteyttä huoltoon.

Jarrunesteet

Tarkista jarrunesteiden taso jarrunestesäiliöistä.
Etusäiliö sijaitsee ohjaustangossa oikealla puolella, takasäiliö oikean etukaaren sisäpuolella. Jos nestetaso on alle minimin, lisää DOT3 tai DOT4 -jarrunestettä riittävästi.

VAROITUS

Säiliön ylitäyttö voi aiheuttaa jarrujen laahausta tai lukkiintumista, joka voi johtaa hallinnan menetykseen ja loukkaantumiseen. Pidä nestetaso aina suositeltujen rajojen sisällä.

Hallintalaitteet ja toiminnot

Jarrut

TIEDOKSI

Tarkistaessasi nestetasoja, tulee laitteen olla pysäköitynä tasaisella maalla ohjaustanko suorassa.

VAROITUS

Älä koskaan käytä tai säilö osittain käytettyä jarrunestettä.
Jarruneste on hygroskooppinen aine, mikä tarkoittaa sen imevän kosteutta itseensä ilmasta.
Kosteus laskee jarrunesteen kiehumispistettä ja voi aiheuttaa ongelmia tai vaaratilanteita käytössä.
Jos avatusta pakkauksesta jää ylimääräistä nestettä, hävitä se asianmukaisesti.

Pysäköintijarru

Kun pysäköit ajoneuvon, sammuta moottori, aseta vaihde vapaalle ja kytke pysäköintijarru päälle ②.
Kokeile liikuttaa ajoneuvoa käsin tarkistaaksesi, että pysäköintivaihde on varmasti päällä.

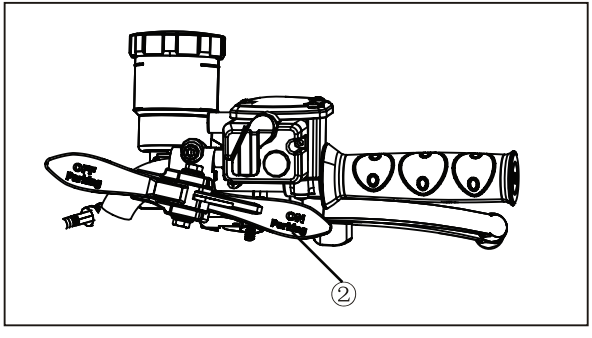

Pysäköidessäsi mäkeen, varmista aina laitteen paikallaanpysyminen asettamalla esteet renkaiden eteen alamäen puolelle. Pyri aina pysäköimään mahdollisimman tasaiselle alueelle.

Hallintalaitteet ja toiminnot

Polttoaine

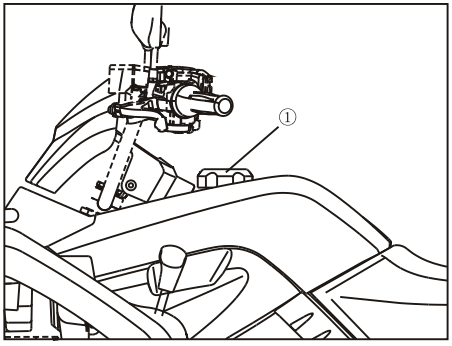

Polttoainetankki

Avaa tankinkorkki kiertämällä vastapäivään, kiristä kiertämällä myötäpäivään.

VAROITUS

Bensiini on herkästi syttyvä ja räjähdysherkkä aine.

- Käytä aina varovaisuutta käsitellessäsi polttoaineita.
- Sammuta aina moottori tankkauksen ajaksi, tankkaa vain ulkona, tai paikassa jossa on hyvä ilmankierto.
- Älä koskaan pidä muovista polttoainekannua mukana ajossa. Staattinen sähkö taakkarelineen ja kannun välillä saattaa aiheuttaa kipinän.
- Älä tupakoi tai tee avotulta polttoaineiden läheisyydessä.
- Älä ylitäytä polttoainetankkia.
- Jos polttoainetta läikkyy iholle tai vaatteille, pese alue välittömästi ja vaihda vaatteet.
- Älä koskaan käynnistä moottoria ja anna sen käydä suljetussa tilassa. Pakokaasut ovat hengenvaarallisia.

Hallintalaitteet ja toiminnot

Vaihdekaavio

Vaihdevalitsin sijaitsee laitteen vasemmalla puolella.
Vaihdetta valittaessa tulee aina painaa jarrua.

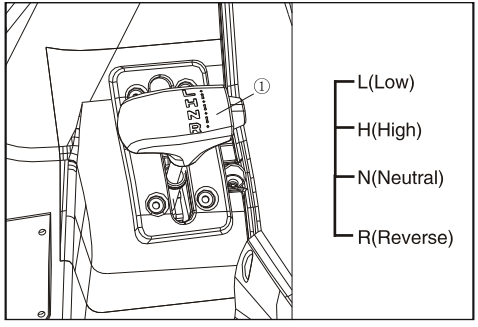

L = LOW, hidas puoli
H = HIGH, nopea puoli
N = vapaa vaihde
R = peruutusvaihde

Vetotavan valinta

Tämä laite on varustettu vetotavan valintakytkimillä (2WD / 4WD / 4WD-LOCK).
Valitse sopiva vetotapa maastoon ajo-olosuhteisiin.

- 2WD = takaveto, voima välittyy pelkästään takarenkaille.
- 4WD = neliveto, voima välittyy kaikille neljälle pyörälle
- 4WD-LOCK = neliveto tasauspyörästön lukoilla, voima välittyy kaikille neljälle pyörälle kiinteästi, eli kaikki renkaat pyörivät yhtä nopeasti pidon määrästä huolimatta.

Vaihtaaksesi 2WD ja 4WD väliltä, pysäytä laite ja paina vetotavan valintapainiketta ②. Mittaristoon syttyy tällöin 4WD-merkkivalo. Vaihda takaisin 2WD-tilaan painamalla painiketta uudelleen, jolloin mittaristoon syttyy 2WD-merkkivalo.

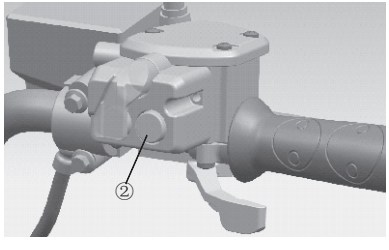

Hallintalaitteet ja toiminnot

Tasauspyörästön lukon käyttökytkin

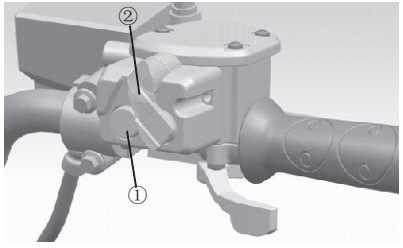

Lukitaksesi tasauspyörästön (4WD-LOCK), varmista että neliveto on asetettu päälle, pysäytä laite, siirrä läppä ② vetotavan valintapainikkeen päälle ja paina 4WD-LOCK kytkin päälle ①.
Kun tasauspyörästön lukko on kytketty, syttyy mittaristoon merkkivalo ⊠.

HUOM

- Kun lukon käyttökytkintä on painettu, merkkivalo vilkkuu hetken aikaa, ennen kuin tasauspyörästön lukko kytkeytyy.
- Merkkivalon vilkkuessa ohjaustangon kääntely nopeuttaa lukon kytkeytymistä.
- Ajonopeus ennen lukon kytkeytymistä on automaattisesti rajoitettu.
- 4WD-LOCK -asennossa laitteen maksiminopeus on rajoitettu 35 km/h. Jos olosuhteet vaativat kuitenkin täyttä moottorin tehoa, paina nopeusrajoittimen ohituspainiketta ohjaustangon vasemmalla puolella.

Kaasuvipu

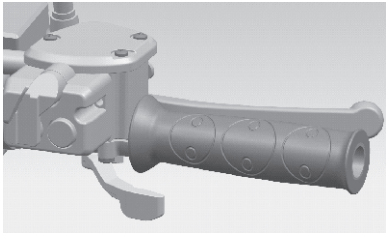

Moottorin käydessä kaasuvivulla voi annostella moottorin käyntinopeutta. Vivussa on jousipalautus, eli päästäessäsi peukalon kaasulta, moottorin kierrokset laskevat ja nopeus laskee. Ennen moottorin käynnistämistä varmista että kaasuvipu toimii normaalisti ja palautuu takaisin kun sen vapauttaa.

Jos ongelmia ilmenee, yritä selvittää vian aiheuttaja. Jos vikaa ei löydy, ota yhteyttä huoltoon.

Hallintalaitteet ja toiminnot

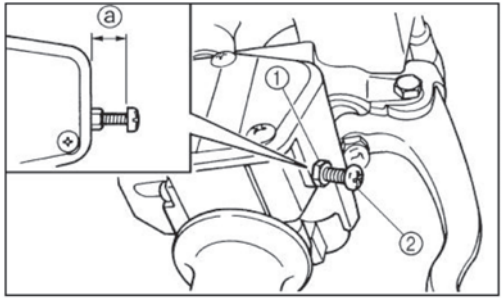

Nopeusrajoitin

Nopeusrajoitin rajoittaa kaasuvivun liikettä ja estää näin täydellä kaasulla ajamisen. Rajoitinruuvin kiristäminen rajoittaa, ja löysääminen vapauttaa moottorin tehoa.

HUOMIO

Älä löysää ruuvia yli 12 mm ja varmista aina että kaasuvivun vapaaliike on max. 5 mm.

Virtalukko

Virtalukossa on kaksi asentoa:

- Moottorin voi käynnistää vain tässä asennossa, kaikki sähkölaitteet ovat toiminnassa. Avainta ei voi poistaa tässä asennossa.
- Kaikki sähkölaitteet ovat pois käytöstä, avaimen voi poistaa tässä asennossa.

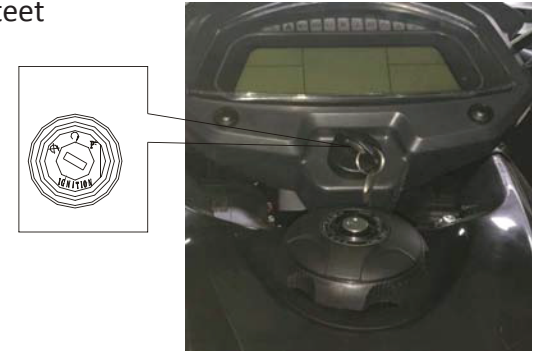

Hallintalaitteet ja toiminnot

Mittaristo

① Suuntavilkkujen merkkivalot.
② Turvavyön merkkivalo.
③ OPC-merkkivalo syttyy ja äänimerkki kuuluu, jos kuljettaja poistuu ajoneuvon kyydistä sen ollessa käynnissä.
④ Pitkien valojen merkkivalo.
⑤ Jarrujärjestelmän vikavalo.
⑥ Moottorin öljynpaineen merkkivalo.
⑦ Vapaan vaihteen merkkivalo.
⑧ Pysäköintijarrun merkkivalo.
⑨ EPS-merkkivalo (jos varustettu).
⑩ EFI-järjestelmän vikavalo.
⑪ Override-merkkivalo (nopeusrajoittimen ohitus peruutettaessa).

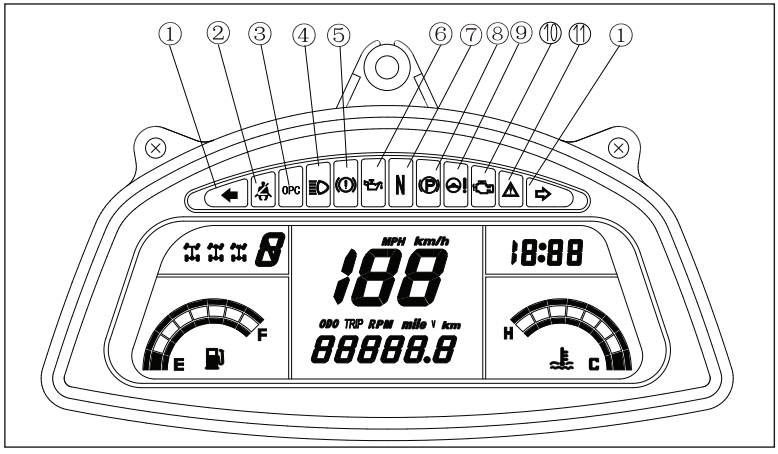

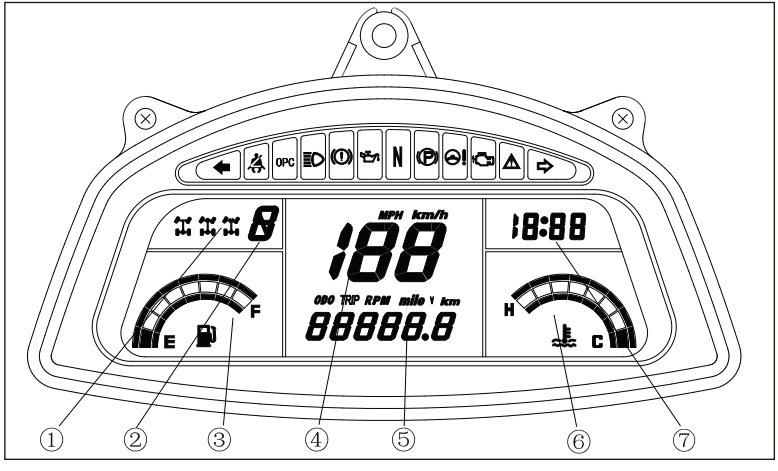

① Vetotavan ilmaisin.
② Valittuna oleva vaihde.
③ Polttoainemittari.
④ Nopeusmittari.
⑤ Matkamittari.
⑥ Jäähdytysnesteen lämpömittari.
⑦ Kello.

Mittariston säätö

Voit liikkua mittariston eri näyttöjen välillä painamalla ①

- Nopeusmittarin lukemien vaihto km/h / mph: Mittarilukemanäytössä pitkä painallus ①
- Matkamittarin lukemien vaihto mailit / kilometrit: Mittarilukemanäytössä lyhyt painallus ①
- Osamatkamittarin nollaus: Osamatkamittarinäytössä pitkä painallus ①
- Kellon säätö, tunnit: Lyhyt painallus ②
- Kellon säätö, minuutit: Pitkä painallus ②

Huolto

Nestesuositukset

Aine	Tyyppi	HUOM
Moottoriöljy	10W-40	Tarkista taso mittatikusta
Jarruneste	DOT3 / DOT4	Pidä nestetaso ylä- ja alarajojen välissä
Peräöljyt	80W-90 GL5	
Pallonivelet	Yleisrasva	

Moottoriöljyn tason tarkistus

Tarkista ja vaihda moottoriöljy riittävän usein (kts. huoltotaulukko). Vaihda samalla aina öljynsuodatin uuteen.

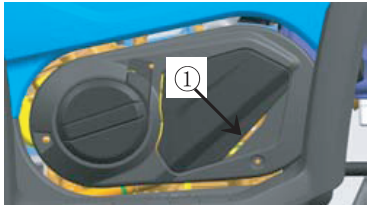

1. Aseta laite tasaiselle paikalle.
2. Poista muovisuoja. ①
3. Käynnistä moottori ja anna sen käydä 20-30 sek, sammuta.
4. Odota muutama minuutti, jotta öljytaso palautuu.
5. Irrota mittatikku ②, puhdista puhtaalla rätillä öljy ja aseta takaisin.
6. Irrota tikku uudestaan ja tarkista öljyn taso. Tason tulee olla ylä- ja alarajojen välissä.
7. Jos öljyä ei ole riittävästi, lisää oikean tyyppistä öljyä riittävä määrä täyttöaukosta.
8. Kiinnitä mittatikku takaisin paikalleen tiukasti.
9. Asenna muovisuoja takaisin.

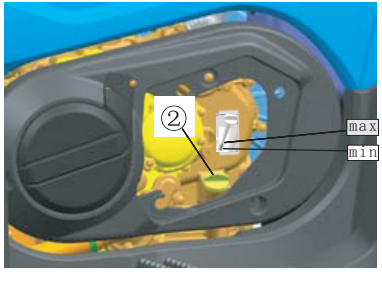

Huolto

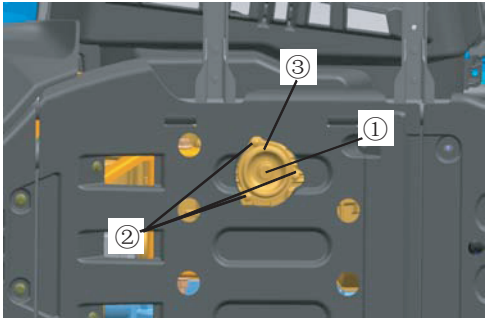

Moottoriöljyn ja suodattimen vaihto

1. Käynnistä moottori, anna sen käydä muutama minuutti ja sammuta.
2. Aseta riittävän kokoinen jäteöljyastia öljytulpan alle.
3. Irrota öljytulppa ① ja valuta vanhat öljyt jäteöljyastiaan.
4. Irrota ruuvit ② ja öljysihdin suoja ③, putsaa öljysihti ja asenna takaisin.

Suodattimen vaihto

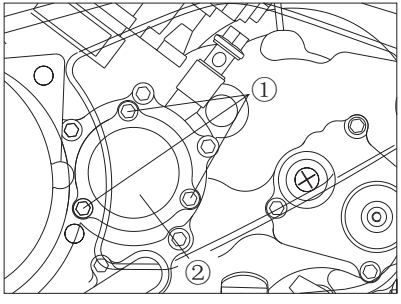

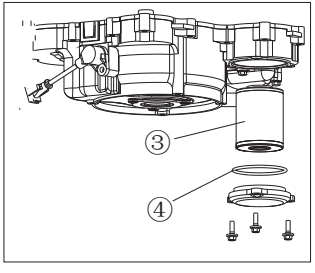

5. Irrota pultit ①, suodattimen suojus ② ja itse suodatin ③.
6. Asenna uusi suodatin kiinni suojukseen.
Tarkista, että O-rengas ④ on ehjä ja aseta se paikalleen.
7. Asenna suodatin suojuksineen takaisin kiinni moottoriin.
8. Kiristä öljynsuodattimen pultit 10 Nm momenttiin.
9. Kiristä öljytulppa 30 Nm momenttiin.
10. Lisää riittävä määrä suositeltua moottoriöljyä täyttöaukosta. Öljytilavuus suodattimen kanssa on 2.9 l.
11. Käynnistä moottori ja anna sen lämmetä muutama minuutti. Tarkista tänä aikana onko missään öljyvuotoja. Jos vuotoja löytyy, sammuta moottori heti ja tutki vuodon aiheuttaja. Jos aiheuttajaa ei löydy, ota yhteyttä huoltoon.
12. Sammuta moottori ja tarkista öljyn taso, lisää tarvittaessa.

Huolto

Perä tulee tarkistaa öljyvuotojen varalta ennen jokaista ajoa. Jos vuoto löytyy, ota yhteyttä huoltoon.

Perääöljyn vaihto

1. Aseta ajoneuvo tasaiselle alustalle.
2. Aseta astia perän alle kerätäksesi jäteöljyn.
3. Irrota öljytulppa ② pohjasta ja täyttöaukon pultti ①.
4. Kun vanhat öljyt ovat valuneet ulos, kiinnitä pohjan öljytulppa takaisin 23 Nm momenttiin.
5. Lisää uutta öljyä täyttöaukosta 0.25 l.
6. Kiinnitä täyttöaukon pultti.
7. Tarkista onko missään vuotoja. Jos vuoto löytyy, yritä löytää ja korjata ongelma. Jos tämä ei onnistu, ota yhteyttä huoltoon.

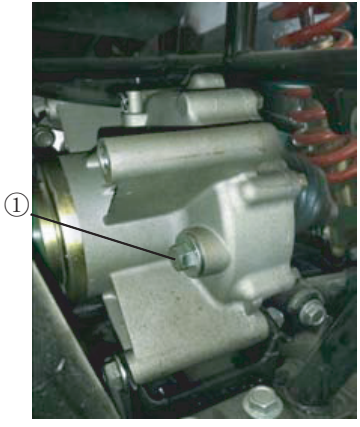

Etuperän öljytason tarkistus

1. Aseta ajoneuvo tasaiselle alustalle.
2. Irrota täyttöaukon pultti ② ja tarkista öljyn taso. Tason tulee olla täyttöaukon reunalla.
3. Lisää tarvittaessa oikean tyyppistä öljyä reunaan asti.
4. Kiristä täyttöaukon pultti takaisin paikoilleen, 23 Nm momenttiin.

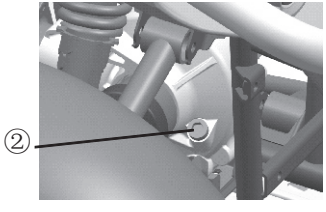

Huolto

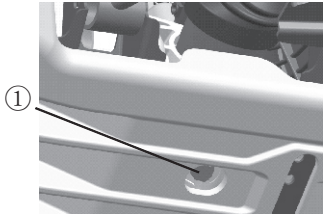

Etuperän öljynvaihto

1. Aseta ajoneuvo tasaiselle alustalle.
2. Aseta jäteöljyastia etuperän alle.
3. Irrota täyttöaukon pultti ja öljyn poistotulppa ① pohjasta, perän etuosasta ja valuta vanhat öljyt astiaan.
4. Kiristä poistotulppa takaisin paikalleen, 10 Nm momenttiin.
5. Lisää uudet öljyt täyttöaukosta, nestetaso täyttöaukon reunaan asti (0.28 l).
6. Kiristä täyttöaukon pultti paikalleen.
7. Tarkista vuodot ja korjaa ne. Jos vuodon aiheuttajaa ei löydy, ota yhteyttä huoltoon.

Jäähdytysnesteen tason tarkistus

1. Aseta ajoneuvo tasaiselle alustalle.
2. Tarkista nestetaso paisuntasäiliöstä, laitteen vasemmalta puolelta moottorin posken yläpuolella olevan punaisen katteen takaa.

HUOM. Tarkista nestetaso aina kylmästä moottorista, sillä lämpimänä nestetaso vaihtelee.

3. Nestetason tulee olla “upper” ja “lower” -merkkien välissä.
4. Jos nestetaso on liian alhainen, lisää uutta nestettä paisuntasäiliöön.
5. Lisättävän jäähdytysnesteen tulee olla saman väristä kuin järjestelmässä jo oleva aine.

Tarkista, tai tarkastuta jäähdytysnesteen kiehumispiste.

TIEDOKSI

Jäähdyttimen tuuletin toimii täysin automaattisesti jäähdytysnesteen lämpötilan mukaan.

Jäähdytysnesteen vaihto

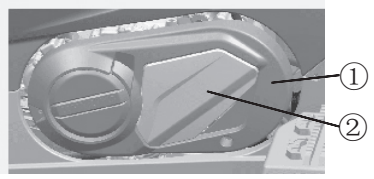

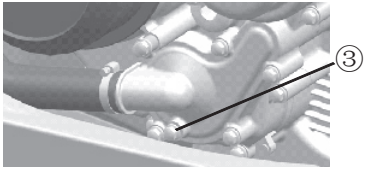

1. Aseta laite tasaiselle alustalle.
2. Aseta astia jäähdytysnesteen poistotulpan ③ alle.
3. Irrota moottorin sivupaneeli ①, suojamuovi ② ja jäähdytysnesteen poistotulppa ③. Valuta jäähdytysnesteet astiaan.
4. Irrota paisuntasäiliön korkki ja jäähdyttimen täyttökorkki etupaneelin alta (HUOM. etutavarateline tulee irrottaa ennen kuin paneelin saa irti).
5. Irrota paisuntasäiliön letku ja valuta nesteet säiliöstä astiaan.
6. Kiristä jäähdytysnesteen poistotulppa takaisin paikalleen 10 Nm momenttiin.
7. Kiinnitä paisuntasäiliön letku takaisin.
8. Täytä jäähdytin uudella jäähdytinnesteellä (tarkista riittävä pakkasenkesto). Nestetilavuus vaihdettaessa 2,9 l. Paisuntasäiliön tilavuus 0,3 l.
9. Kiinnitä jäähdyttimen korkki ja käynnistä moottori. Anna sen käydä muutama minuutti ja sammuta. Tarkista jäähdytysnesteen taso jäähdyttäjästä, lisää kunnes pinta näkyy selvästi.
10. Täytä paisuntasäiliö “upper” -rajaan asti.
11. Kiinnitä paisuntasäiliön korkki, tarkista koko järjestelmä silmämääräisesti vuotojen varalta. Jos vuotoja tai muita ongelmia löytyy, ota yhteyttä huoltoon.

Huolto

Vetonivelten suojakumit

Tarkista suojakumit ① repeämien tai kulumisen varalta.
Jos epäkohtia löytyy, vie ajoneuvo huoltoon.

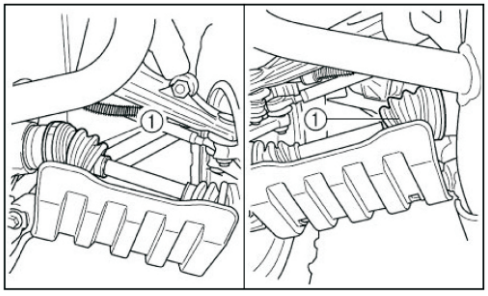

Sytytystupan tarkistus

1. Irrota suojapaneeli sisäkaaresta vasemmalta edestä.
2. Irrota tulpanhattu ①.
3. Käytä työkalupussissa olevaa tulpan irrotushylsyä irrottaaksesi tulpan.
4. Tarkista tulpan kunto. Vaalean osuuden väri tulee olla valkoisesta vaalean ruskeaan normaalissa käytössä olleessa laitteessa. Kärjissä ei saa olla karstaa ja kärkiväli tulee olla 0.8 - 0.9 mm.
5. Jos edellämainittuja epäkohtia löytyy, vaihda tulppa uuteen DCPR8E -tyypin tulppaan. Jos tulppa ei ole kovin vanha ja siinä on vain likaa, sen voi puhdistaa ja asentaa takaisin.
6. Kiristä tulppa 20 Nm momenttiin.
7. Kiinnitä tulpanhattu ja sisäkaaren suojapaneeli takaisin.

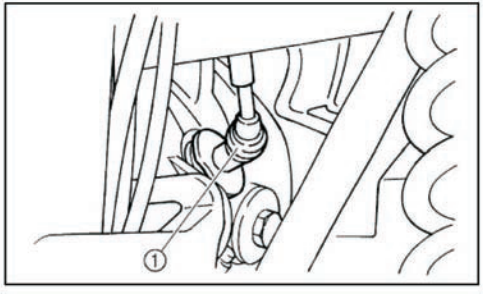

Ilmansuodattimen puhdistus / vaihto

Ilmansuodatinkotelon alla on tarkistusletku ①, jos letkuun kerääntyy likaa tai vettä, tulee ilmansuodatinkotelo, suodatin ja letku puhdistaa. Jos vettä on paljon, ota yhteyttä huoltoon, sillä vettä on saattanut päästä moottoriin.

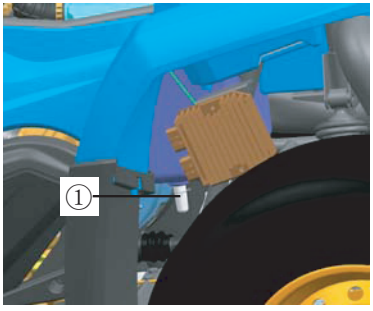

1. Irrota istuin ja ilmansuodattimen kotelon kansi ②.
Kansi on kiinni metallisilla kiinnikeklipseillä ①.
2. Löysää kiristinpannan ruuvia ③.
3. Irrota ilmansuodatin ④.
4. Irrota suodattimen päälliosa ja pese se miedolla liuotinaineella, ja anna kuivua.
5. Poista pöly sisemmästä suodatinelementistä esim. paineilmalla.
HUOM. Älä koskaan pese paperisuodatinta, vaan vaihda se aina uuteen!
6. Tarvittaessa vaihda suodatin uuteen.
7. Kiinnitä suodatin takaisin ja kiristä panta.
8. Asenna suodatinkotelon kansi takaisin ja varmista, että se on kunnolla kiinni.

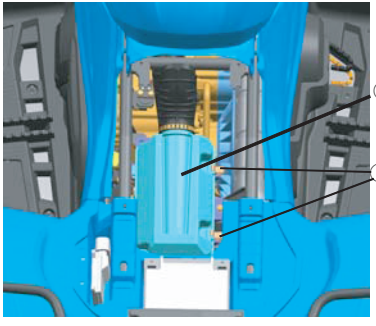

HUOMIO

Ilmansuodatin tulisi puhdistaa 50 ajotunnin välein, raskaassa käytössä, tai pölyisissä olosuhteissa useammin. Aina kun puhdistat tai vaihdat suodatinta, tarkista myös suodatinkotelo kerääntyneen lian ja pölyn varalta ja puhdista se. Tarkista kaikkien letkujen ja kiinnikkeiden kiinnitykset kunnolla, jotta ne ovat ilmatiiviitä. Tämä estää epäpuhtauksien pääsyn moottoriin. Älä koskaan käynnistä moottoria ilman suodatinta, se voi aiheuttaa epäpuhtauksien pääsyn moottoriin ja aiheuttaa vaurioita. Ajaminen ilman suodatinta alentaa moottorin tehoa ja kuormittaa moottoria.

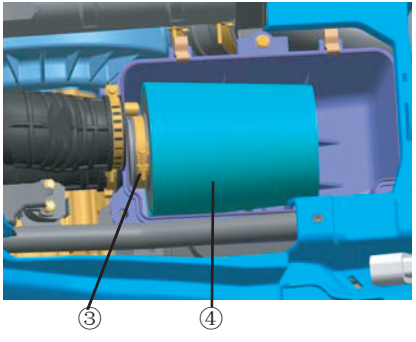

Pakoputken pään puhdistaminen

Puhdista pakoputken pää kun pakoputki on lämmin, muttei kuuma.

1. Irrota pultit ①.
2. Poista putken pää ② äänenvaimentimesta.
3. Koputtele päätä, jolloin irtolika ja karsta irtoaa ja tippuu putkesta. Lopuksi puhdista sisäpuoli ③ lopuista karstoista pienellä teräsharjalla.
4. Kiinnitä putken pää takaisin äänenvaimentimeen ja kiristä pultit.

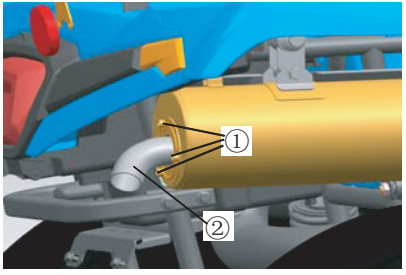

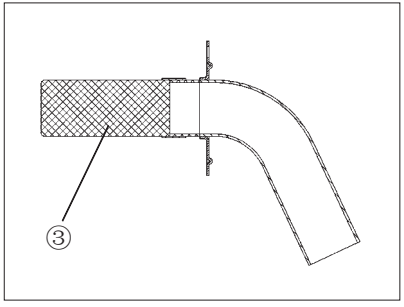

CVT:n ilmanottoputken puhdistus

Jos likaa tai vettä kerääntyy ilmanottoputkeen ①, se tulee irrottaa ja puhdistaa.

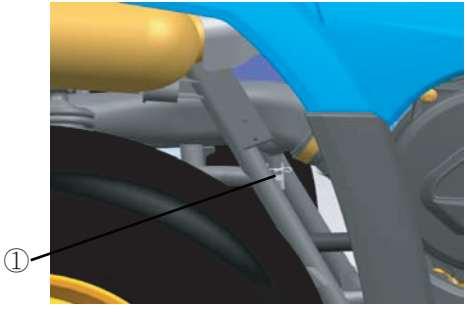

Veden poisto CVT-järjestelmästä

Jos variaattorin koppaan pääsee ajon aikana vettä, irrota tyhjennyspultti ② suojamuovin pohjasta valuttaaksesi vedet pois.

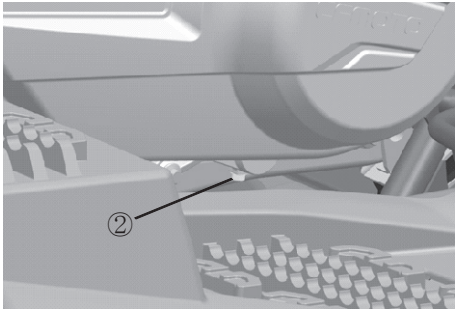

VAROITUS

Jos vettä pääsee CVT-järjestelmään, tulisi laite tarkastuttaa huollossa vahinkojen varalta ennen käyttöä.

Huolto

Tyhjäkäynnin säätö
Tämä ajoneuvo on varustettu EFI-ruiskutusjärjestelmällä, jolloin tyhjäkäynnin säädölle ei ole tarvetta. Jos kuitenkin tyhjäkäynti on epänormaalia, ota yhteyttä huoltoon. Normaali tyhjäkäynti lämpimässä koneessa on 1350-1650 rpm.

Venttiilien säätö
Venttiilien säätö muuttuu vähitellen kun laitteella ajaa. Tämä aiheuttaa pitemmän päälle vääränlaisen polttoaineen seoksen moottorille ja voi aiheuttaa sivuääntä moottorissa. Tämän takia venttiilejä tulee säätää säännöllisesti huolto-ohjelman mukaan. Jätä säätö aina huollon tehtäväksi.

Jarrupalojen tarkastus, etupää
1. Irrota etupyörä
2. Tarkista jarrulevyn kunto silmämääräisesti
3. Tarkista jarrupalojen kunto mittaamalla, jos (a) on alle 1,5 mm tai (b) alle 3 mm, palat tulee vaihtaa. Vaihdata palat huollossa.
4. Tarkista toinen puoli.

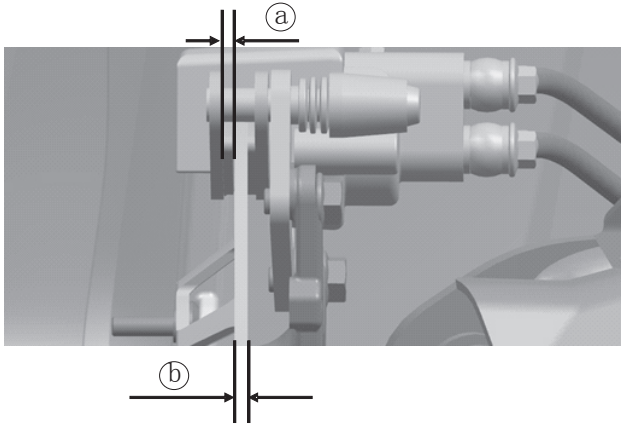

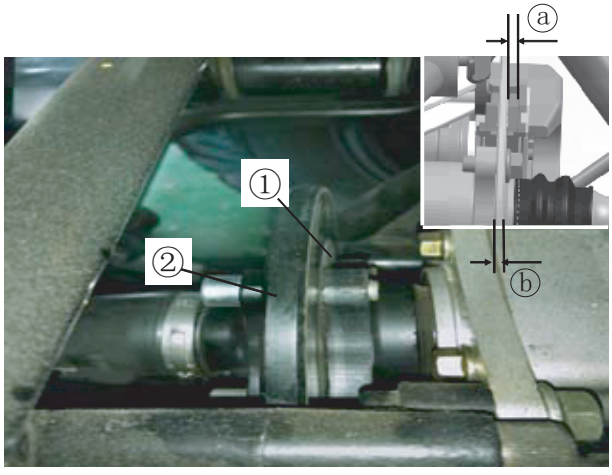

Jarrupalojen tarkistus, takapää
Jarrulevy sijaitsee kardaaniakselin päässä, ennen perää.
1. Tarkista levyn kunto silmämääräisesti
2. Tarkista palojen kunto. Jos (a) on alle 1,5 mm, tai (b) alle 6,5 mm, palat on vaihdettava.
Vaihdatuta palat aina huoltoliikkeessä.

Jarrupolkimen oikea korkeus
Tarkista jarrupalojen kunto ennen polkimen korkeuden tarkistamista. Jarrupolkimen tulisi olla n. 7-8 cm jalansijan yläpuolella. Jos sijainti poikkeaa tästä merkittävästi, ota yhteyttä huoltoon.

VAROITUS
Jarruhuollon / säätöjen jälkeen tulee niiden toiminta tarkistaa aina.
- Varmista että jarruvivussa ja polkimessa ei ole suurta vapaaliikettä
- Tarkista etteivät jarrut laahaa
- Jarrujen tulee olla kunnolla ilmattu, jarrunesteen vaihto tulee suorittaa huoltoliikkeessä.

Jarruvalon anturi
Jarruvalon anturi toimii oikein, kun jarruvalo syttyy hieman ennen kuin jarrut alkavat ottaa vipua tai poljinta painettaessa. Jos anturi ei toimi oikein, ota yhteyttä huoltoon.

Huolto

Vaijerien tarkistus ja voitelu

Tarkista kaikki laitteen vaijerit säännöllisesti vauroiden tai kulumien varalta. Jos näitä epäkohtia löytyy, tulee vaijeri vaihtaa uuteen. Suosittelemme jättämään vaijerien vaihdot huoltoliikkeen tehtäväksi.
Voitele vaijerit yleisöljyllä säännöllisesti varmistaaksesi jouhevan toiminnan.

Pyöräntuennan voitelu

Voitele tuennat huolto-ohjelman mukaisin väliajoin.
1. Irrota pyörä.
2. Lisää rasvapuristimella rasvaa nippoihin ②.

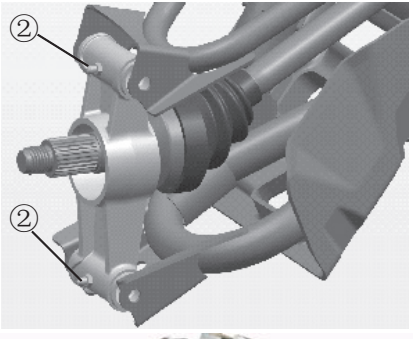

Renkaanvaihto

1. Löysää pyörän pultit ①.
2. Nosta ajoneuvo ilmaan ja tue se kunnolla.
3. Irrota pultit ja rengas.

Huom. renkaan kyljessä oleva pyörimissuunta rengasta asennettaessa!

4. Aseta rengas paikalleen ja kiristä pultit kevyesti.
5. Laske ajoneuvo maahan ja kiristä pultit 55 Nm momenttiin.

Huolto

Akku
Tämä ajoneuvo on varustettu huoltovapaalla akulla. Akkuun ei tarvitse lisätä akkuvettä tai tehdä muita huolto-toimenpiteitä. Jos akku on purkaantunut, tulee se ladata. Jos akku purkaantuu jatkuvasti, tulee se uusia. Ota yhteyttä huoltoon, jos akun kanssa ilmenee ongelmia.

Uusi akku tulee olla saman kokoinen ja vähintään saman tehoinen kuin vanha!

VAROITUS
Älä irrota akun päällä olevia korkkeja, akku voi vaurioitua!

Vältä akkuhapon joutumista silmiin, iholle tai vaatteille. Suojaa aina silmät ja kädet kunnolla akkua käsiteltäessä. Pidä poissa lasten ulottuvilta.
● Jos akkuhappoa joutuu iholle, huuhtele välittömästi runsaalla vedellä.
● Jos akkuhappoa joutuu nieluun, juo välittömästi runsaasti vettä ja hakeudu välittömästi lääkärin vastaanotolle.
● Jos akkuhappoa joutuu silmiin, huuhtele vedellä n. 15 min ajan ja hakeudu välittömästi lääkärin vastaanotolle.

Pidä akku kaukana kipinöistä, avotulesta, savukkeista tai muista tulenlähteistä. Pidä huolta latausympäristön ilmanvaihdosta akkua ladattaessa.

Akun säilytys:
● Jos akkua ei käytetä yli kuukauteen, irrota se laitteesta ja säilö viileään ja kuivaan paikkaan, suojaan auringolta. Lataa akku täyteen ennen käyttöönottoa.
● Lataa akkua vain älylaturilla, joka säätelee lataustehoa automaattisesti.
● Varmista aina akun johtojen kiinntykset kun asennat akkua takaisin ajoneuvoon.

Huolto

Sulakkeen vaihto

● Pääsulakerasia sijaitsee istuimen alla.

● Jos sulake palaa, sammuta virrat ja vaihda sulake uuteen saman tehoiseen.

● Laita virrat päälle. Jos sulake palaa uudelleen, ota yhteyttä huoltoon.

1. Startin rele
2. Pääsulake (20A)
3. Polttoainepumpun rele
4. Lyhyiden ajovalojen rele
5. Lisävarusteen rele
6. EFI-järjestelmän sulake
7. 2WD/4WD-sulake
8. 12V virran ulostulon sulake
9. Tuulettimen sulake
10. Päiväajovalojen & pitkien valojen sulake
11. Polttoainepumpun sulake
12. Lisävarusteen sulake (20A)
13. Päiväajovalojen & pitkien valojen rele
14. Polttoainejärjestelmän sulake 40A
15. Tuulettimen moottorin rele

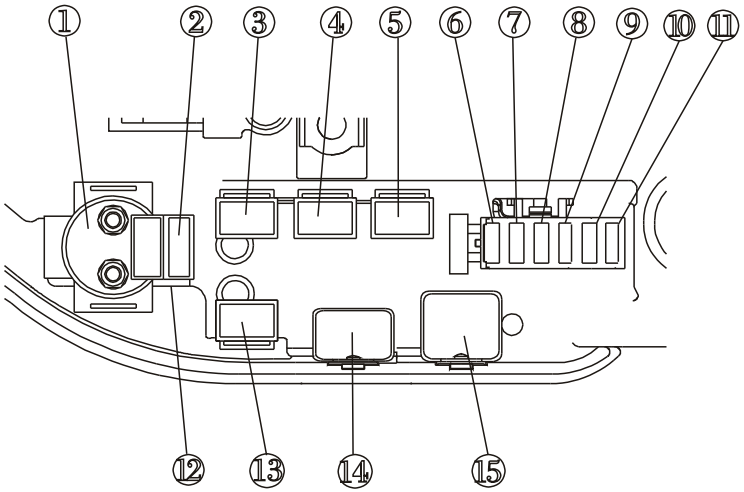

Huolto

Ajovalojen suuntaus

Kiertämällä säätöruuveja ①, voit säätää valojen suuntausta.
Suosittelemme teettämään suuntauksen huoltoliikkeessä.

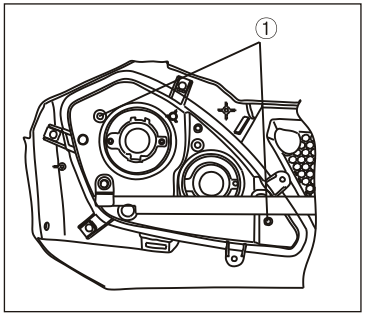

Polttimon vaihto

1. Poista umpion takana olevat kumiset pölysuojat
2. Poista polttimon pidike ①.
3. Poista polttimoa paikallaan pitävä jousijännitteinen metallikiinnike.
4. Irrota vanha polttimo ja asenna uusi tilalle.
5. Tee kohdat 1-3 käänteisessä järjestyksessä jonka jälkeen vaihtotyö on valmis.

HUOM. Odota että polttimo on jäähtynyt käytön jälkeen ennen siihen koskemista!
Vältä koskemasta polttimon lasipintaan paljain sormin.

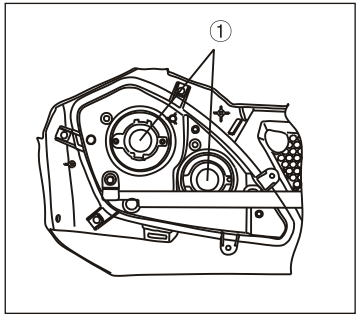

Jousituksen säätö
Jousituksen esijännitystä voi säätää kuskin painon tai ajomaaston mukaiseksi. Säätöohje koskee vakiojousitusta.

HUOM
Rengas täytyy irrottaa, jotta jousitusta pääsee säätämään.
Lisätäksesi esijännitystä, käännä säätörengasta ①, kuvan suuntaan (a).
Vähentääksesi esijännitystä, käännä säätörengasta suuntaan (b).

Säätötyökalun ② voit lainata huollosta kysymällä.

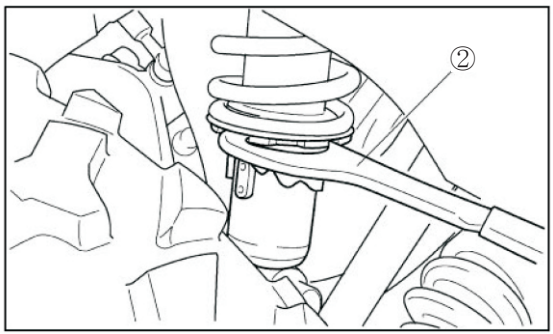

Vakioasetus esijännitykselle on kuvan ③ asento B.
A = pehmeä jousitus
E = kova jousitus

HUOM
Säädä aina vasen ja oikea puoli samaan asentoon!

Huoltotaulukko

T	TARKISTA
P	PUHDISTA
S	SÄÄDÄ
VA	VAIHDA
(VA)	VAIHDA TARVITTAESSA
VO	VOITELE

	A	B	C
	750 km	3000 km	6000 km
	6 kk	12 kk	24 kk
	20 h	100 h	200 h
MOOTTORI			
Moottoriöljy ja suodatin	VA	VA	VA
Venttiilinvälykset (Imu: 0.10 mm, pako: 0.15 mm)	T, S	T, S	T, S
Sytytystulppa / tulpat (DCPR8E)	T	T, (VA)	(VA)
Ilmansuodatin	T, P	P, (VA)	P, (VA)
Jakoketju & kiristin	T	T	T
Kampikammion ilmanotot	T	T	T
Variaattorin hihna	T	T, P, (VA)	T, P, (VA)
Keskipakokytkin	T	T, P, (VA)	T, P, (VA)
Variaattorin ilmanotot	T	T, P	T, P
VOIMANSIIRTO			
Etuperän öljyt	V	V	V
Peräöljyt	V	V	V
Vaihteistoöljyt	V	T, V	T, V
Vetoakselit	T	T	T
Kardaaniakseli	T	T, VO	T, VO
Vaihdevivusto	T, S	T, S, VO	T, S, VO

Huoltotaulukko

POLTTOAINEJÄRJESTELMÄ			
Polttoainesuodatin	VA	VA	VA
Letkut ja liitännät	T	T	T
Kaasutin / EFI-järjestelmä	T, S	T, S	T, S
Kaasuvaijeri	T, S	T, S, VO	T, S, VO
Nopeudenrajoittimen toiminta	T	T	T

JÄÄHDYTYSJÄRJESTELMÄ			
Nesteen taso ja pakkaskesto	T	T	VA
Tuulettimen toiminta	T	T	T
Letkut ja liitännät	T	T	T

SÄHKÖJÄRJESTELMÄ			
Akku	T	T, P	T, P
Kaapelit ja liitännät	T	T, P	T, P
Säätimet ja painikkeet	T	T	T
Valot	T	T	T
Sulakkeet ja releet	T	T	T
ECU toiminta / vikakoodit	T	T	T
EPS toiminta / vikakoodit	T	T	T

Huoltotaulukko

OHJAUS			
Ohjaustanko	T	T	T
Ohjaustehostin	T	T	T
Ohjausnivelet	T	T, S, VO	T, S, VO
Pyörien suuntaus	T	T, S	T, S

JOUSITUS & PYÖRÄNRIPUSTUS			
A-tukivarret, puslat	T	T, VO	T, VO
Jouset ja iskunvaimentimet	T	T	T
Pallonivelet	T	T, (VA)	T, (VA)
Laakerit	T	T	T
Renkaat	T	T	T

JARRUT			
Jarruneste	T	T	VA
Jarrupalat	T	T, (VA)	T, (VA)
Jarrujen toiminta	T	T, S	T, S
Seisontajarru	T, S	T, S	T, S
Kahvat	T, S, VO	T, S, VO	T, S, VO

RUNKO			
Moottorin kiinnikkeet	T	T	T
Kallistuksenvakaajat	T	T	T
Pakoputken kiinnikkeet	T	T	T
Rungon vauriot	T	T	T
Vinssi	T	T, VO	T, VO
Vetokoukku	T	T, S	T, S

HUOLTO-OHJELMA 6000 KM / 24 KK JÄLKEEN

Huolto B **3000 km tai 12 kk välein**

Huolto C **6000 km tai 24 kk välein**

Tekniset tiedot

GOES 450 / 550 T3B	
Pituus	2130 mm
Leveys	1155 mm
Korkeus	1210 mm
Akseliväli	1280 mm
Maavara	280 mm
Kääntösäde	3750 mm
Paino ajokunnossa	371 kg
Moottorin tyyppi	1-syl nestej. 4-tahti
Poraus x isku, 450	91 mm x 61,5 mm
Poraus x isku, 550	91 mm x 76 mm
Iskutilavuus, 450	400 cm³
Iskutilavuus, 550	495 cm³
Puristussuhde	10.3:1
Käynnistys	Sähkökäynnistys
Sytytystulppa	DCPR8E (NGK), kärkiväli 0,8-0,9 mm
Vaihteisto	CVT-variaattori, L-H-N-R-P

Eturenkaat	25x8.0-12 / 0,45 bar
Takarenkaat	25x10.0-12 / 0,45 bar
Etujarrut	2x hydr. Levyt, käsikahva
Takajarrut	1x hydr. Levy, poljin / käsikahva
Jousitus	Erillisjousitus kaksois-A-varsilla
Iskunvaimennus	Kierrejouset, nesteiskunv.
Joustovara etu / taka	170 mm / 225 mm
Sähköjärjestelmä	ECU, 12V, akku
Polttimot	
Ajovalot	HS1, 35W
Muut valot & mittaristo	LED

Nestetilavuudet ja tyypit	
Moottoriöljy	Talvi (alle -10°C): 5W-40 / 2,8 l
	Kesä (yli -10°C): 10W-40 / 2,8 l
Peräöljy	80W-90 / 0,25 l
Etuperäöljy	450: 80W-90 / 0,20 l 550: 80W-90 / 0,28 l
Polttoaine	Väh. 95 okt. bensiini, suositus 98 okt. Til. 17 l / varatankki 4 l

Ongelmat ja niiden ratkaisut

Moottorin vikakoodit

Vikakoodit voi lukea mittaristossa vilkkuvasta EFI-merkkivalosta, joka antaa 4-numeroisen koodin.
Koodia voi lukea seuraavasti, esimerkkinä koodi “0650”:

Numero 0 välkkyy 10 kertaa
Numero 6 välkkyy 6 kertaa
Numero 5 välkkyy 5 kertaa
Numero 0 välkkyy 10 kertaa

Koodi	Vian kuvaus
P0030	O2-anturin lämmitysvastus, virtapiiri auki
P0031	O2-anturin lämmitysvastus, oikosulku maadoitus
P0032	O2-anturin lämmitysvastus, oikosulku akku
P0107	MAP-anturin arvo liian matala
P0108	MAP-anturin arvo liian korkea
P0112	Imuilman lämpötila liian matala
P0123	Imuilman lämpötila liian korkea
P0117	Jäähdytysnesteen lämpötila liian matala
P0118	Jäähdytysnesteen lämpötila liian korkea
P0122	Kaasuvivun asentotunnistin, arvo liian matala
P0123	Kaasuvivun asentotunnistin, arvo liian korkea
P0130	O2-anturi epäkunnossa
P0131	O2-anturi, matala jännite
P0132	O2-anturi, korkea jännite

P0134	O2-anturi, ei havaittua toimintaa
P0201	Sylinteri 1, ruiskutusyksikön toimintahäiriö
P0261	Sylinteri 1, ruiskutusyksikkö, matala jännite
P0262	Sylinteri 1, ruiskutusyksikkö, korkea jännite
P0321	Moottorin käyntinopeuden tunnistin, toimintahäiriö
P0322	Moottorin käyntinopeuden tunnistin, ei signaalia
P0501	Ajoneuvon nopeusanturi, toimintahäiriö
P0560	Järjestelmän jännite epänormaali
P0562	Järjestelmän jännite matala
P0563	Järjestelmän jännite korkea
P0627	Polttoainepumppu, virtapiiri auki
P0628	Polttoainepumppu, jännite matala
P0629	Polttoainepumppu, jännite korkea
P0650	Moottorin vikavalon toimintahäiriö
P1105	Tyhjäkäyntisäädin, jännite korkea
P1117	Tyhjäkäyntisäädin, jännite matala
P1118	Tyhjäkäyntisäädin, virtapiiri auki

Ongelmat ja niiden ratkaisut

EPS-vikakoodit

EPS-merkkivalo palaa mittaristossa virtojen ollessa kytkettynä (jos ajoneuvo varustettu EPS-järjestelmällä).
Virtojen ollessa kytkettynä, mutta moottori sammuksissa EPS-ohjaustehostin ei ole toiminnassa.
Järjestelmä kytkeytyy toimintaan kun laite käynnistetään.

Jos järjestelmässä havaitaan vikaa, EPS-merkkivalo alkaa vilkkua.
ÄLÄ tällöin kytke virtaa pois päältä, vaan tarkista montako kertaa valo vilkkuu.

Vikakoodi koostuu kahdesta numerosta, jotka määräytyvät vilkuntanopeuden mukaan. Pitkä vilkutus (2 s) määrittää kymmenet, ja lyhyt (1 s) ykköset. Valojen vilkutuksen väli on 1 sekunti, ja koodin lopussa on 3 sekunnin tauko, ennen kuin koodi alkaa alusta.

TIEDOKSI
EPS-järjestelmään kohdistuvan vian sattuessa älä pura EPS-järjestelmää! Tarkista johdot ja liitännät, ja jos vikaa ei löydy, ota yhteyttä huoltoon.

Ongelmat ja niiden ratkaisut

Vikakoodit, EPS-järjestelmä

Koodi	Vian kuvaus	Korjauehdotus
21	Vääntömomenttianturi ei kytketty	1. Tarkista anturin johtojen liitännät 2. Vaihda EPS:n ohjainlaite
22	Vääntömomenttianturin jännite liian matala tai korkea	1. Tarkista anturin johtojen liitännät 2. Vaihda EPS:n ohjainlaite
23	Varavääntömomenttianturi ei kytketty	1. Tarkista anturin johtojen liitännät 2. Vaihda EPS:n ohjainlaite
24	Varavääntömomenttianturin jännite liian matala tai korkea	1. Tarkista anturin johtojen liitännät 2. Vaihda EPS:n ohjainlaite
25	Vääntö- ja varavääntömomenttianturien ero liian iso	1. Tarkista anturin johtojen liitännät 2. Vaihda EPS:n ohjainlaite
26	Vääntömomenttianturin toimintahäiriö	Vaihda EPS:n ohjainlaite
32	Anturin nollapoikkeama liian suuri	Käytä EPS:n virtajohto irti ja kiinnitä uudelleen
33	Moottori irtikytketty sähköjärjestelmästä	Vaihda EPS:n ohjainlaite
34	EPS-järjestelmän jännite liian korkea	Vaihda EPS:n ohjainlaite
35	Toiselle puolelle EPS-järjestelmää ei tule virtaa	Vaihda EPS:n ohjainlaite
36	Moottorin jännite normaalista poikkeava	1. Tarkista EPS:n ohjainlaitteen virtajohto ja liitäntä 2. Vaihda EPS:n ohjainlaite

GOES

Tämän ohjekirjan tiedot ovat voimassa painohetkellä. Pyrimme yhdessä valmistajan kanssa kehittämään tuotteitamme ja siksi tuotteiden ominaisuudet, ulkonäkö, toiminnallisuus, sekä hinnat saattavat muuttua. Pidätämme oikeuden muutoksiin ilman erillistä varoitusta.

Motor Power Finland Oy / Tampere, Finland / 02-2022 / versio 3